RESİM ÜZERİNDEN ÖLÇÜ ALMAYINIZ / DO NOT SCALE
CAD KONTROL
CAD İLE ÇİZİLMİŞTİR ELDE DEĞİŞTİRMEYİNİZ / CAD OUTPUT,DO NOT HANDWORK

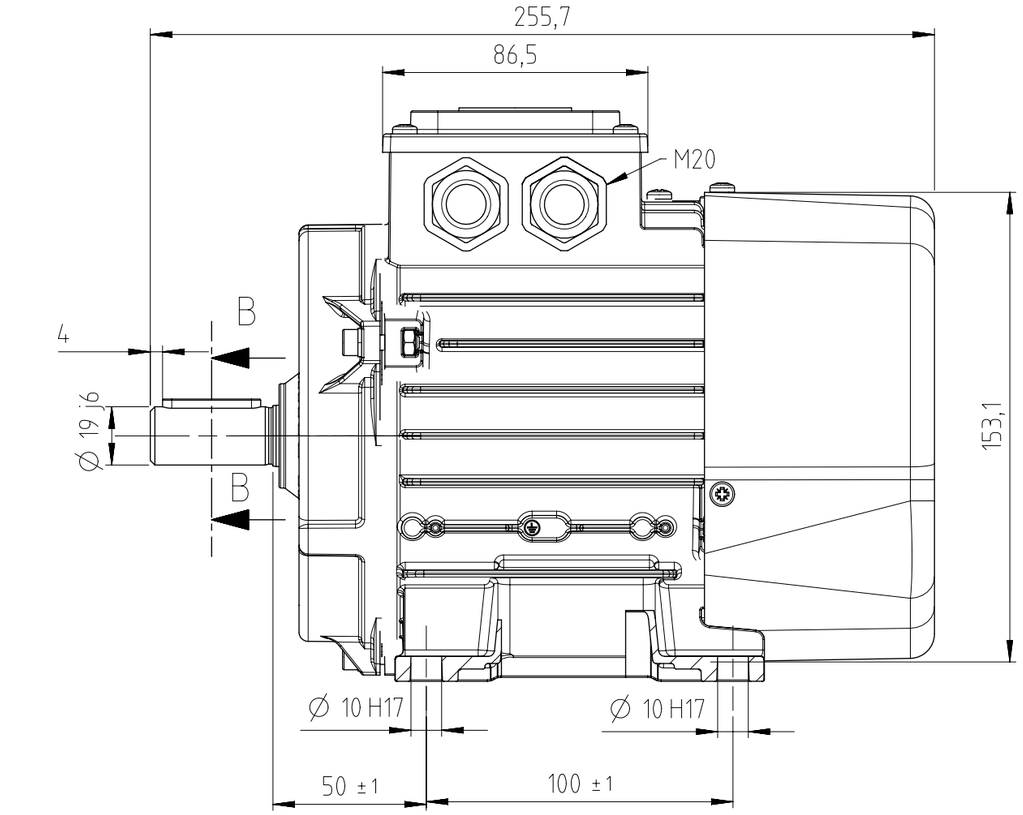

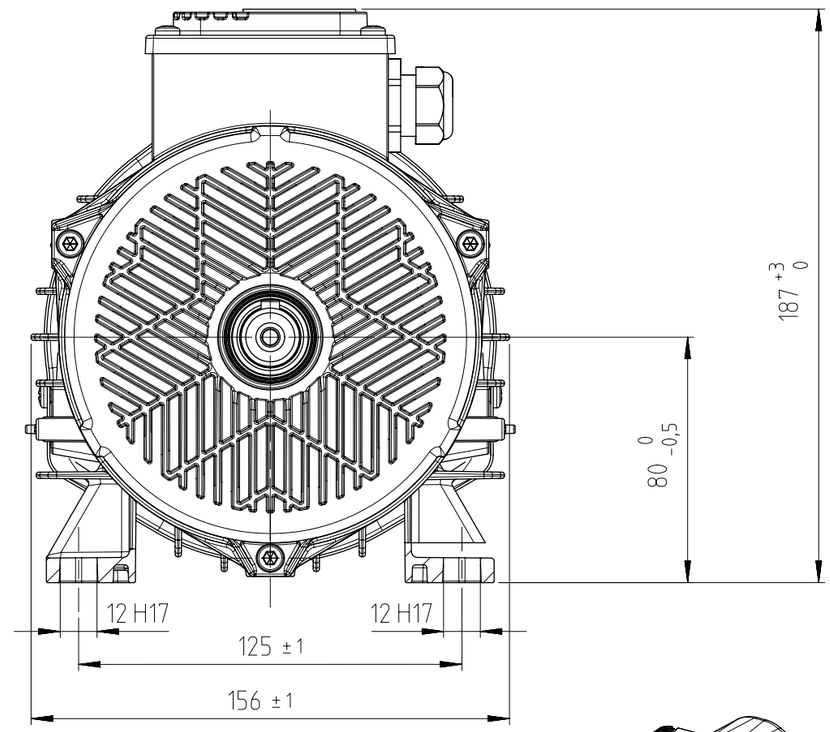

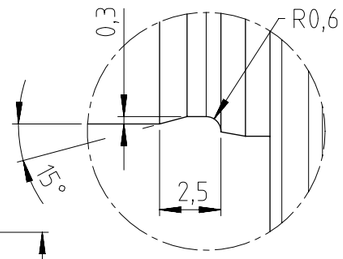

DETAY C
ÖLÇEK 4:1

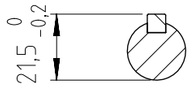

KESİT B-B
ÖLÇEK 1:2

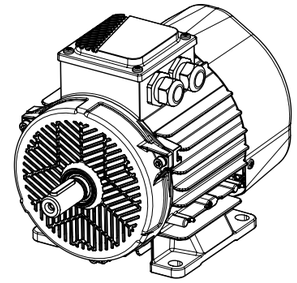

Dimensions and tolerances (incl. runout and flatness) of drive-end side and feet are according to EN 50347

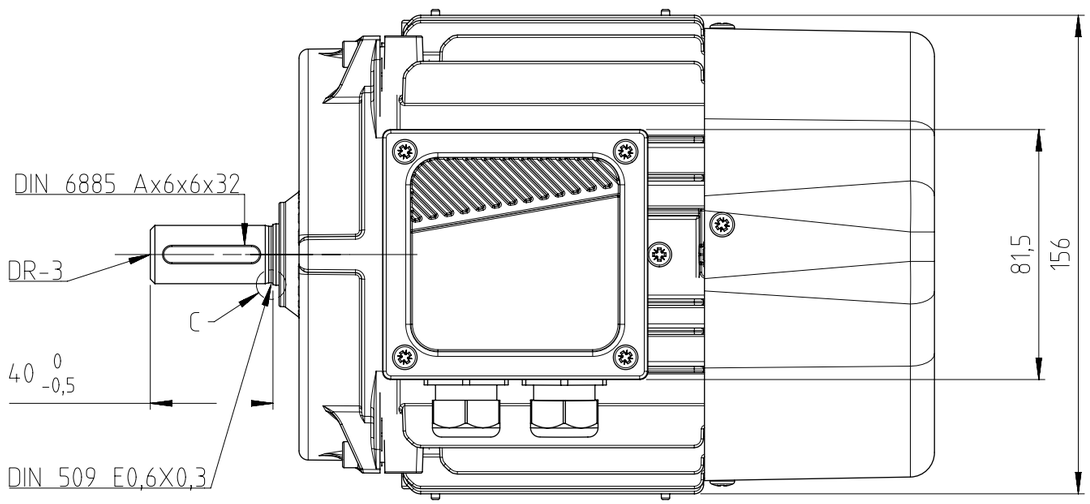

PARÇA/KOMPONENT VE BUNLARI OLUŞTURAN HAMMADDE, BOYA, KAPLAMA VS KL-00093 ARÇELİK KİMYASAL UYGUNLUK ŞARTNAMESİ'NE UYGUN OLMALIDIR.	RAW MATERIAL, INCLUDING ALL THE ADDITIVES, PAINT, COATINGS ETC OF THE PART/COMPONENT SHALL CONFORM TO ARCELIK PROCEDURE, KL-00093 CHEMICAL COMPLIANCE SPECIFICATIONS.				
TASARIM, MALZEME VE ÜRETİM PROSESİNDEKİ DEĞİŞİKLİKLERDEN ÖNCE ONAY GEREKLİDİR.	APPROVAL IS REQUIRED BEFORE DESIGN OR MATERIAL OR PROCESS CHANGES.				
1	Yeni yayınlandı	AA	CR-158091	17.03.2021	D.H.
REV NO	DEĞİŞİKLİK	DEĞ KOD	YAYIN NO	REV.TARİH	İMZA

MALZEME

TARİH	17.03.2021	İMZA	
HAZIRLAYAN	Doğan HACIDARICIOĞLU		
KONTROL	Ozan DELİMAZI		
KONTROL	Burçak AŞLAN		
ONAY	BT ERTUĞRUL		

WAT MOTOR
SANAYİ VE TİCARET A.Ş.

ÖLÇEK 1:2

DIS GORUNUS QN 80 KISA GOVDE AYAKLI

REFERANS RESİM NO

SAYFA / TAMAMI 1/1 A3

GENEL TOLERANSLAR(VERİLENLER DIŞINDA) ISO 8062-3

ÖLÇÜ TOLERANSLARI DCTG-7					
>= 10	±0,75	40-63	±1	250-400	±1,6
10-16	±0,8	63-100	±1,1	400-630	±1,8
16-25	±0,85	100-160	±1,25	630-1000	±2
25-40	±0,9	160-250	±1,4		

Verilmeyen düzlemsellik, dairesellik, paralellik, diklik simetriklik ve eşeksenlilik için ISO 8062-3 GCTG-4 geçerlidir.

RESİM NO
6722345xx

Oblong işareti, istatistiksel proses kontrolü yapılacak ölçüleri tarifler
Oblong sign is used for definig statistical process control dimensions

K sembolü kalite kontrol ölçüleridir.
K symbol is used for Quality Control dimensions.