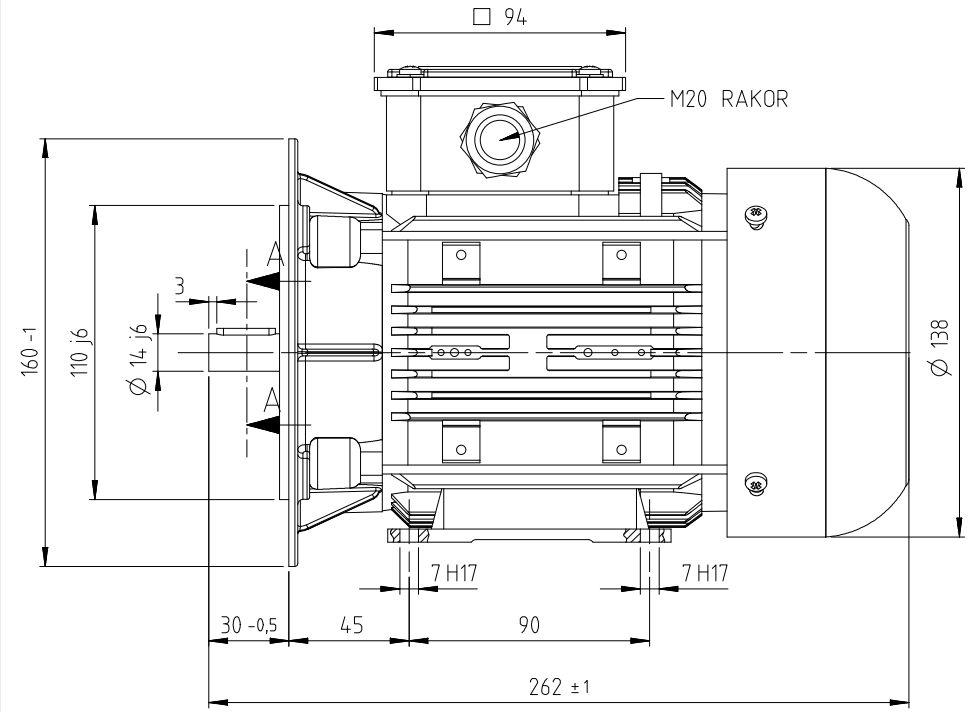

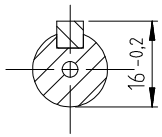

KESİT A-A
ÖLÇEK 1:1

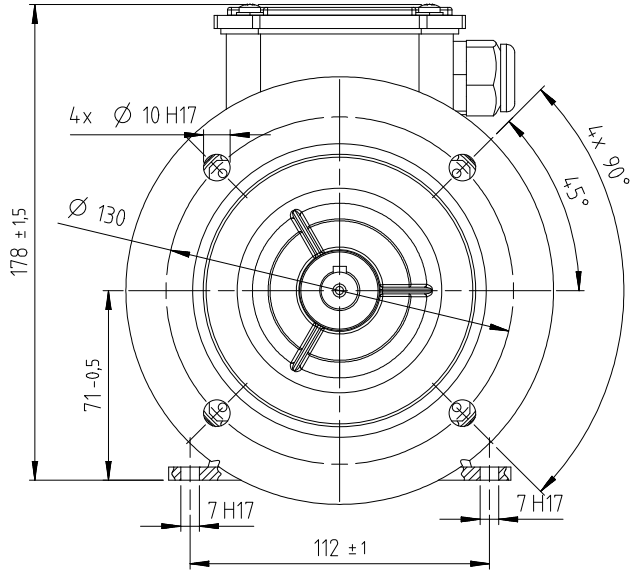

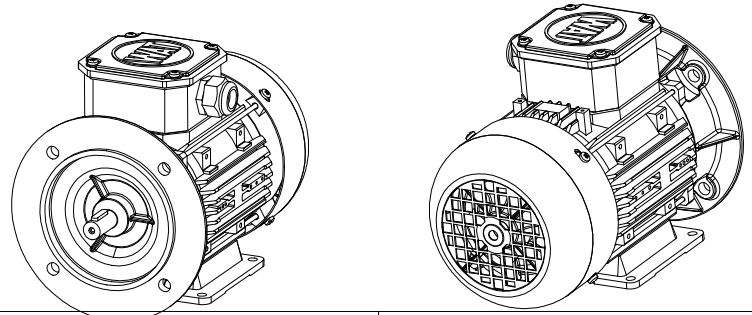

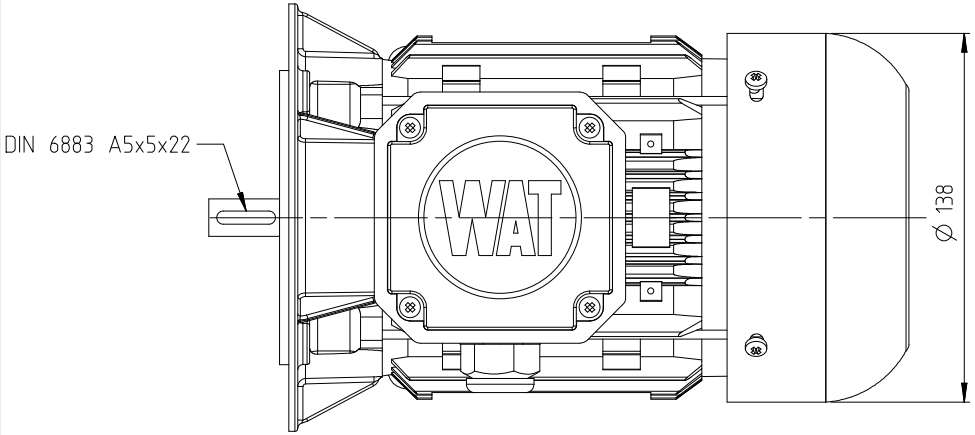

PARÇA/KOMPONENT VE BUNLARI OLUŞTURAN HAMMADDE, BOYA KAPLAMA VS KL-00093 ARÇELİK KİMYASAL UYGUNLUK ŞARTNAMESİ'NE UYGUN OLMALIDIR.

RAW MATERIAL, INCLUDING ALL THE ADDITIVES, PAINT, COATINGS ETC OF THE PART/COMPONENT SHALL CONFORM TO ARCELIK PROCEDURE, KL-00093 CHEMICAL COMPLIANCE SPECIFICATIONS.

TASARIM, MALZEME VE ÜRETİM PROSESİNDEKİ DEĞİŞİKLİKLERDEN ÖNCE ONAY GEREKLİDİR.

APPROVAL IS REQUIRED BEFORE DESIGN OR MATERIAL OR PROCESS CHANGES.

REV NO	DEĞİŞİKLİK	DEĞ KOD	YAYIN NO	REV.TARİH	İMZA
1	İlk yayım.	AA		24.10.2020	E.M.Ö.

MALZEME

TARİH	24.10.2020	İMZA	
HAZIRLAYAN	Enes ÖZÇELİK		
KONTROL	İpek DOKUMCU		
KONTROL	Erdem COSKUN		
ONAY	B.T.ERTUGRUL		

WAT MOTOR
SANAYİ VE TİCARET A.Ş.

ÖLÇEK 1:1

DIS GORUNUS QE71 PA KISA TK DERIN KTA

REFERANS RESİM NO

SAYFA / TAMAMI 1/1 A3

GENEL TOLERANSLAR(VERİLENLER DIŞINDA) ISO 2768-m

UZUNLUK	>= 6mm	±0,1	30-120mm	±0,3	400-1000mm	±0,8
	6-30mm	±0,2	120-400mm	±0,5	1000-2000mm	±1,2
AÇI	>= 10mm	±1°	50-120mm	±20'	>= 400mm	±5'
	10-50mm	±30'	120-400mm	±10'		

RESİM NO
AR-000001533905

Oblong işareti, istatistiksel proses kontrolü yapılacak ölçüleri tarifler
Oblong sign is used for defining statistical process control dimensions

K sembolü kalite kontrol ölçüleridir.
K symbol is used for Quality Control dimensions.

RESİM ÜZERİNDEN ÖLÇÜ ALMAYINIZ / DO NOT SCALE
CAD KONTROL
CAD İLE ÇİZİLMİŞTİR ELDE DEĞİŞTİRMEYİNİZ / CAD OUTPUT, DO NOT HANDWORK