RESİM ÜZERİNDEN ÖLÇÜ ALMAYINIZ / DO NOT SCALE
CAD KONTROL
CAD İLE ÇİZİLMİŞTİR ELDE DEĞİŞTİRMEYİNİZ / CAD OUTPUT, DO NOT HANDWORK

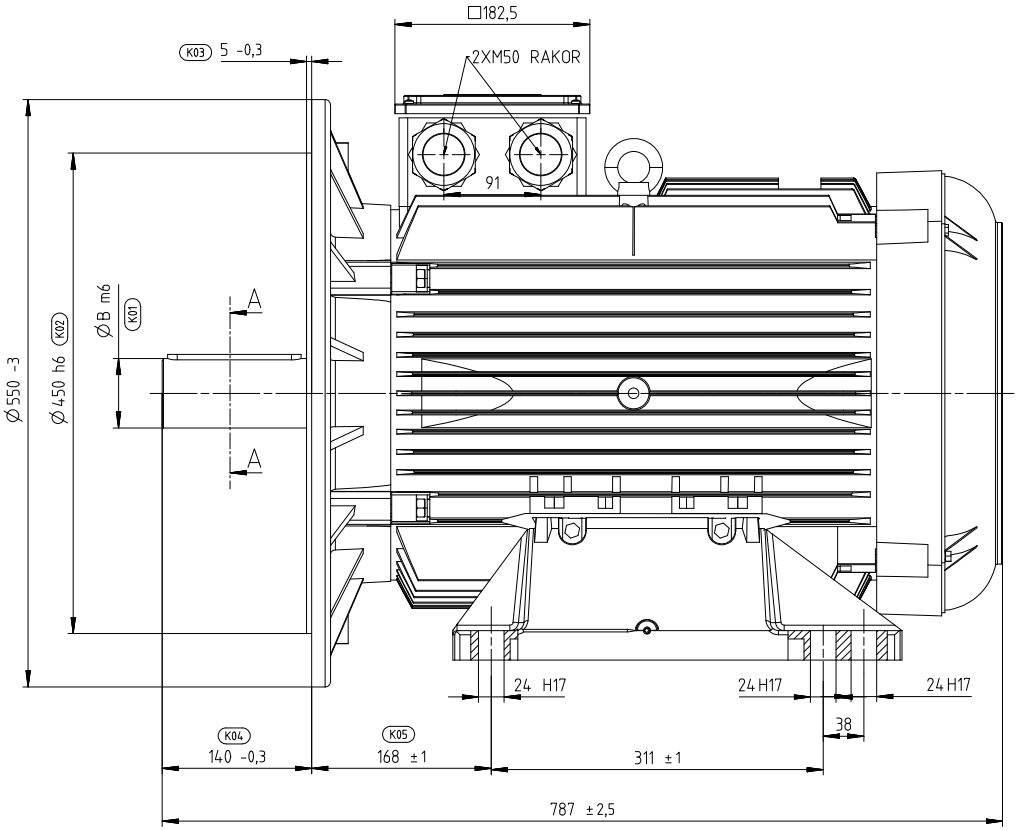

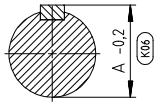

KESİT A-A
ÖLÇEK 1:2

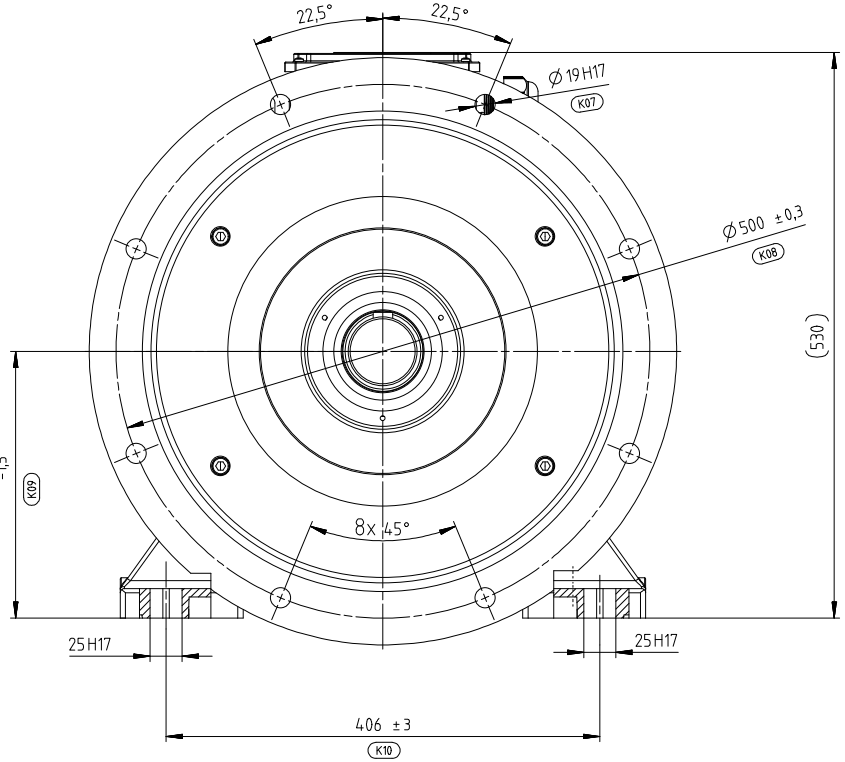

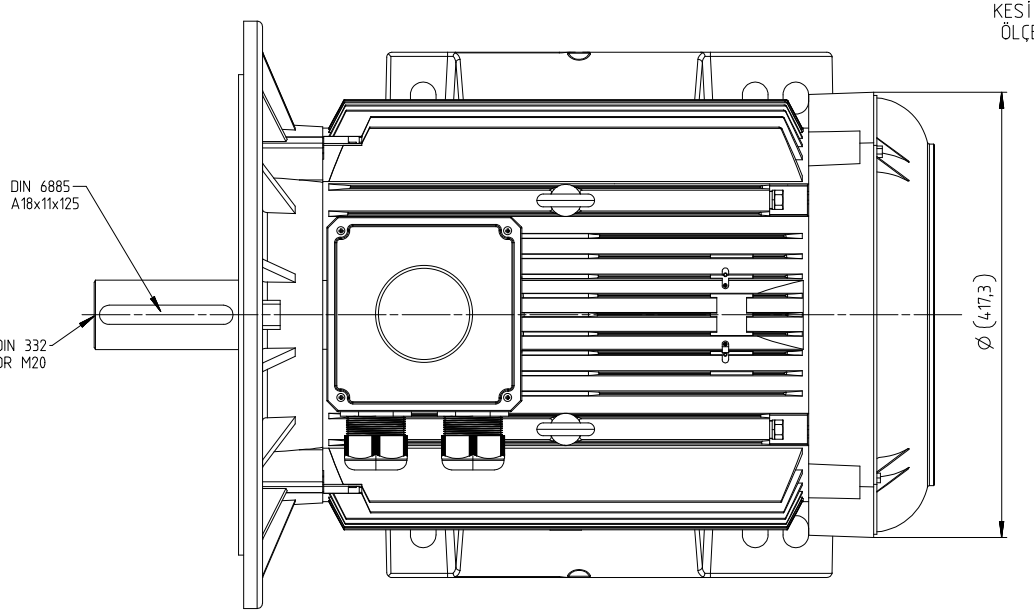

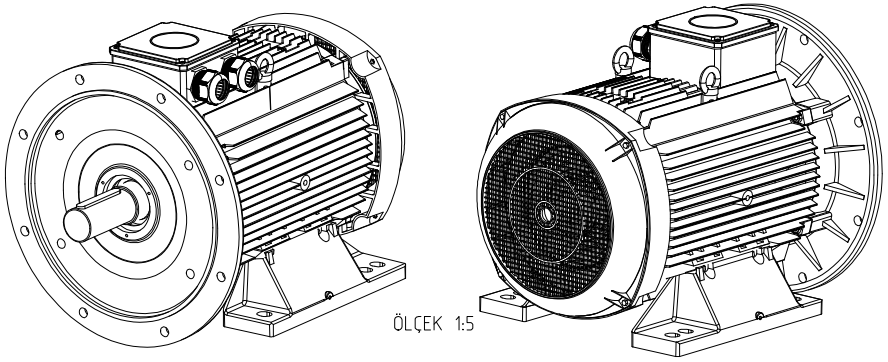

ÖLÇEK 1:5

	2KTP	4KTP
B	60	65
A	64	69

K11 NOT: Mıl salgısı DIN EN 50347 e göre uygun olmalıdır.
DIN EN 50347 için 6411107xx nolu resme bakınız.
Max salgı değeri için "normal" sutununa bakınız.

NOTE: Shaft runout is suitable according to DIN EN 50347

PARÇA/COMPONENT VE BUNLARI OLUŞTURAN HAMMADDE, BOYA KAPLAMA VS KL-00093 ARCELİK KİMYASAL UYGUNLUK ŞARTNAMESİNE UYGUN OLMALIDIR.
RAW MATERIAL, INCLUDING ALL THE ADDITIVES, PAINT, COATINGS ETC OF THE PART/COMPONENT SHALL CONFORM TO ARCELIK PROCEDURE, KL-00093 CHEMICAL COMPLIANCE SPECIFICATIONS.
TASARIM, MALZEME VE ÜRETİM PROSESİNDEKİ DEĞİŞİKLİKLERDEN ÖNCE ONAY GEREKLİDİR.
APPROVAL IS REQUIRED BEFORE DESIGN OR MATERIAL OR PROCESS CHANGES.

REV NO	DEĞİŞİKLİK	REF KÖD	YAYIN NO	REV.TARİHİ	İMZA
1	Yeni yayınlandı.	AA	191	16.10.2019	G.E.

MALZEME

	TARİH	16.10.2019	İMZA
HAZIRLAYAN	G.ERGİN		
KONTROL	T.DÖKÜMCÜ		
KONTROL	E.COSKUN		
ONAY	B.T.ERTUGRUL		

WAT MOTOR
SANAYİ VE TİCARET A.Ş.

ÖLÇEK 1:1

DIS GORUNUS Q2E250 PA

REFERANS RESİM NO

SAYFA / TAMAMI 1/1 A1

GENEL TOLERANSLARI(VERİLENLER DIŞINDA) ISO 2768-m

UZUNLUK	>= 6mm	±0,1	30-120mm	±0,3	400-1000mm	±0,8	
	6-30mm	±0,2	120-400mm	±0,5	1000-2000mm	±1,2	
AÇI	>= 10mm	±1°	50-120mm	±20'	>= 400mm	±5°	
	10-50mm	±30'	120-400mm	±10'			

RESİM NO
6523797xx

Oblong işareti, istatistiksel proses kontrolü yapılacak ölçüleri tarifler
Oblong sign is used for defining statistical process control dimensions

K sembolü kalite kontrol ölçüleridir.
K symbol is used for Quality Control dimensions.