CAD İLE ÇİZİLMİŞTİR ELDE DEĞİŞTİRMEYİNİZ / CAD OUTPUT, DO NOT HANDWORK
CAD KONTROL
RESİM ÜZERİNDEN ÖLÇÜ ALMAYINIZ / DO NOT SCALE

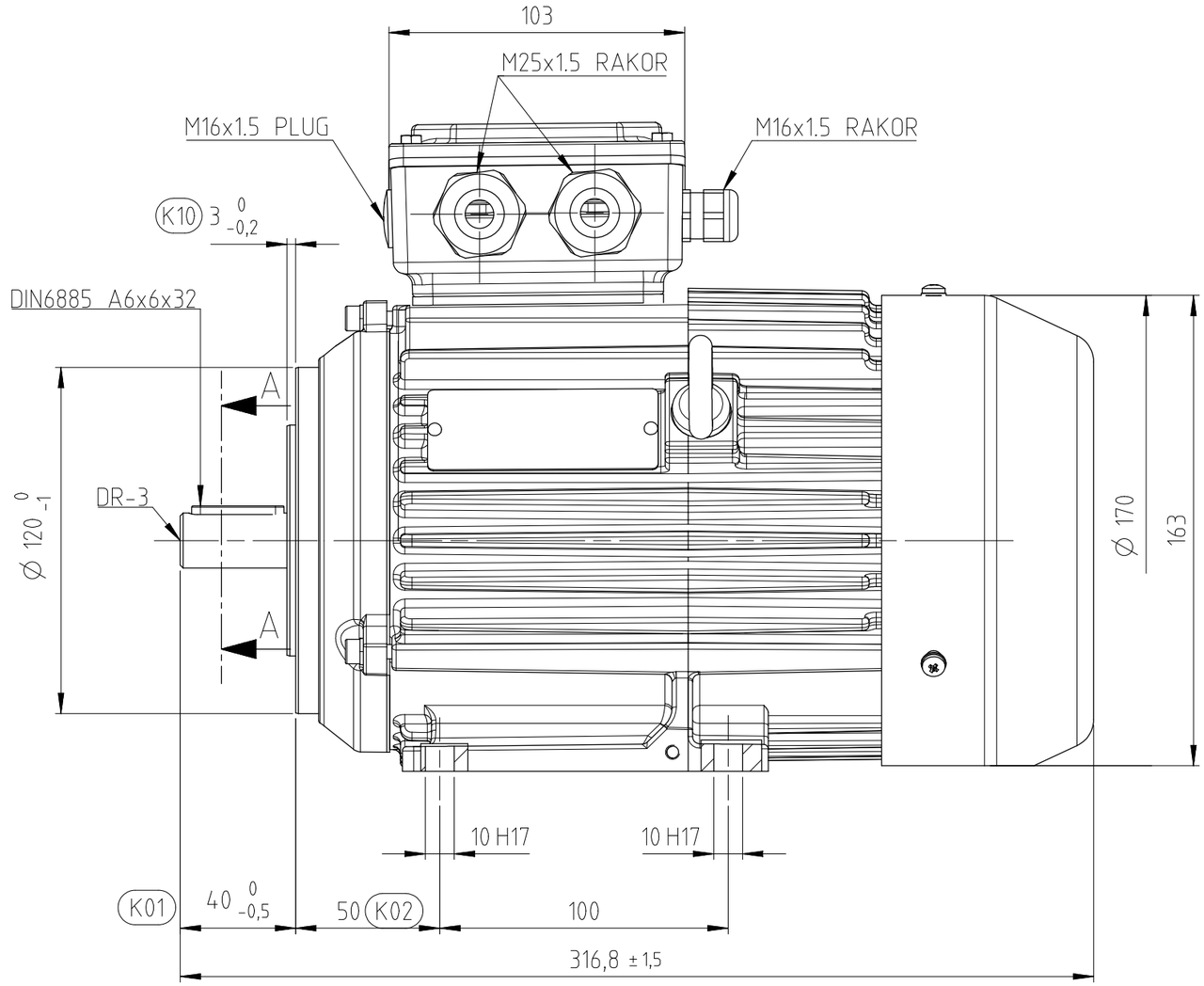

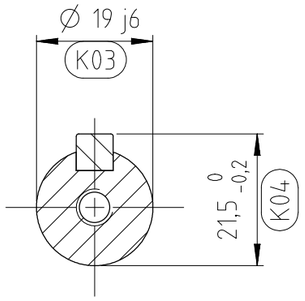

KESİT A-A
ÖLÇEK 1:1

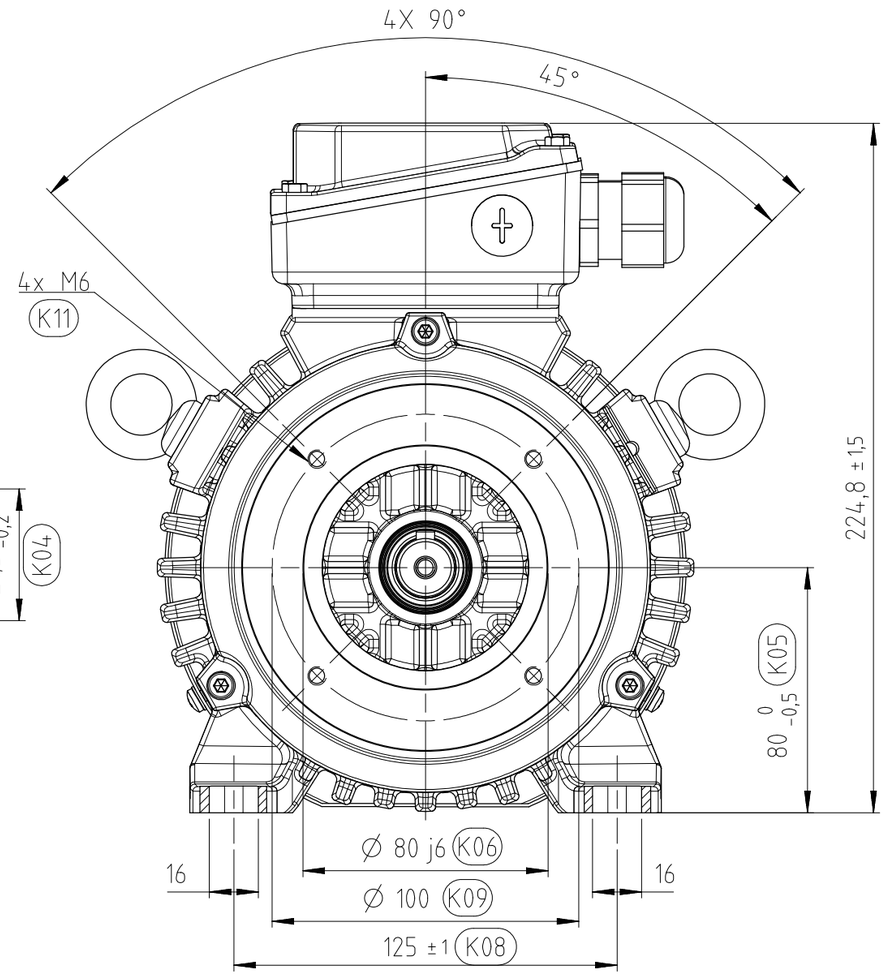

NOT : Mil salgısı DIN EN 50347'ye uygun olmalıdır.
DIN EN 50347 için 6411107xx nolu resme bakınız.
K07 Max salgı değeri için "normal" sütununa bakınız
Dimension (incl. runout and flatness) of drive end side feet are according to DIN EN 50347

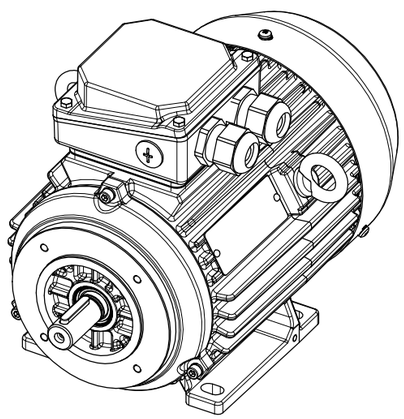

ÖLÇEK 1:4

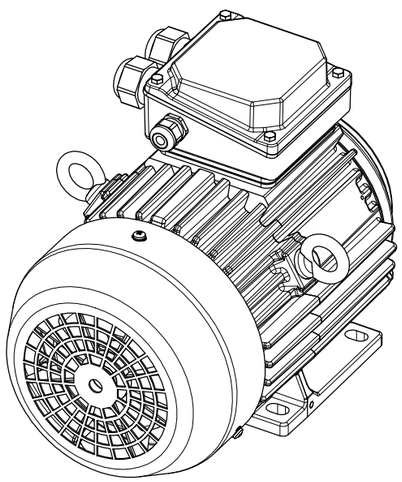

ÖLÇEK 1:4

PARÇA/KOMPONENT VE BUNLARI OLUŞTURAN HAMMADDE, BOYA, KAPLAMA VS KL-00093 ARÇELİK KİMYASAL UYGUNLUK ŞARTNAMESİ'NE UYGUN OLMALIDIR.	RAW MATERIAL, INCLUDING ALL THE ADDITIVES, PAINT, COATINGS ETC OF THE PART/COMPONENT SHALL CONFORM TO ARCELIK PROCEDURE, KL-00093 CHEMICAL COMPLIANCE SPECIFICATIONS.				
TASARIM, MALZEME VE ÜRETİM PROSESİNDEKİ DEĞİŞİKLİKLERDEN ÖNCE ONAY GEREKLİDİR.	APPROVAL IS REQUIRED BEFORE DESIGN OR MATERIAL OR PROCESS CHANGES.				
1	Yeni yayınlandı	AA	CR*	26.11.2020	G.E.
REV NO	DEĞİŞİKLİK	DEĞ KOD	YAYIN NO	REV.TARİH	İMZA

MALZEME

TARİH	26.11.2020	İMZA	
HAZIRLAYAN	B.KAYA		
KONTROL	G.ERGİN		
KONTROL	C.FİLİZ		
ONAY	B.T.ERTUGRUL		

WAT MOTOR
SANAYİ VE TİCARET A.Ş.

ÖLÇEK 1:2

DIS GORUNUS QHG80 UZUN B34-KI

OUTLOOK VIEW QHG80 LONG B34-KI

REFERANS RESİM NO

SAYFA / TAMAMI 1/1 A3

GENEL TOLERANSLAR(VERİLENLER DIŞINDA) ISO 2768-m

UZUNLUK	>= 6mm	±0,1	30-120mm	±0,3	400-1000mm	±0,8	
	6-30mm	±0,2	120-400mm	±0,5	1000-2000mm	±1,2	
AÇI	>= 10mm	±1°	50-120mm	±20'	>= 400mm	±5'	
	10-50mm	±30'	120-400mm	±10'			

RESİM NO
6521636xx

Oblong işareti, istatistiksel proses kontrolü yapılacak ölçüleri tarifler
Oblong sign is used for definig statistical process control dimensions

K sembolü kalite kontrol ölçüleridir.
K symbol is used for Quality Control dimensions.