ELLE DEĞİŞİKLİK YAPMAYINIZ. / DO NOT HANDWORK

RESİM ÜZERİNDEN ÖLÇÜ ALMAYINIZ. / DO NOT SCALE

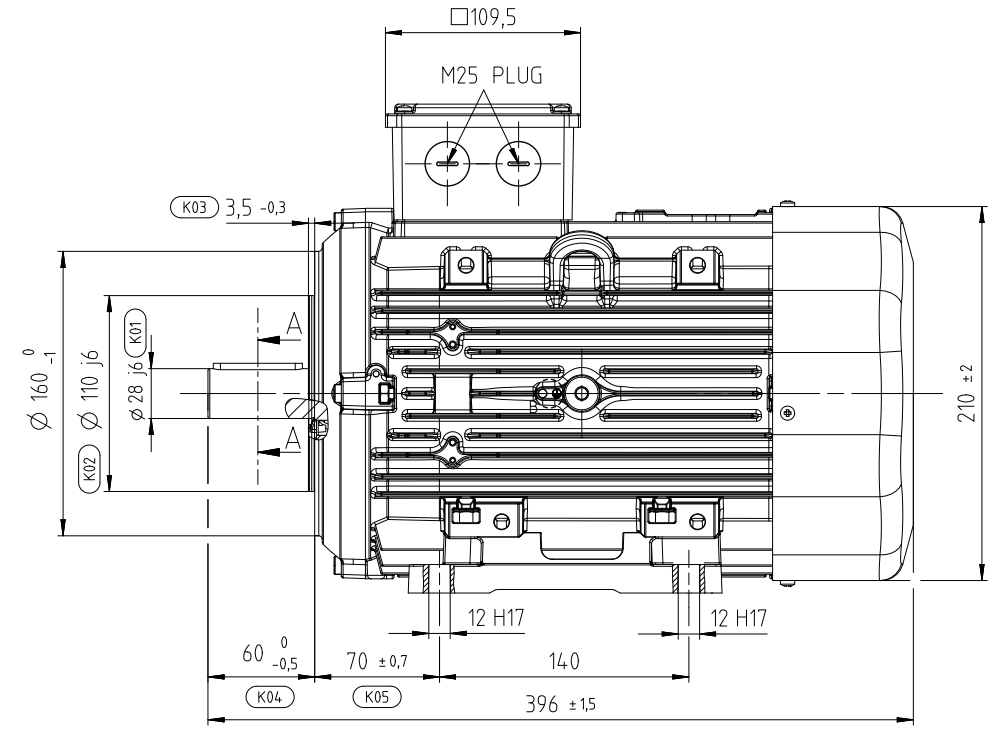

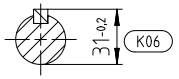

SECTION A-A

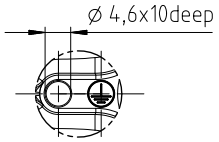

DETAIL B
SCALE 1:1

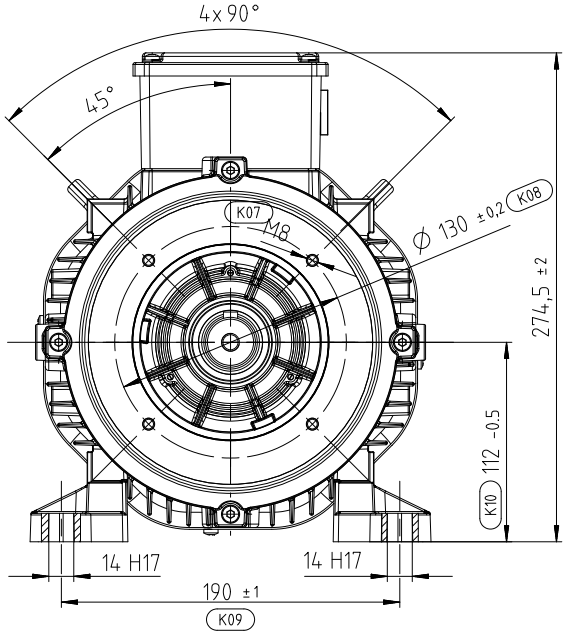

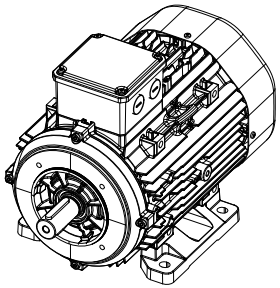

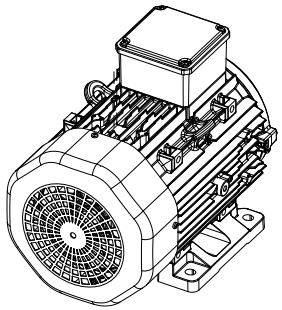

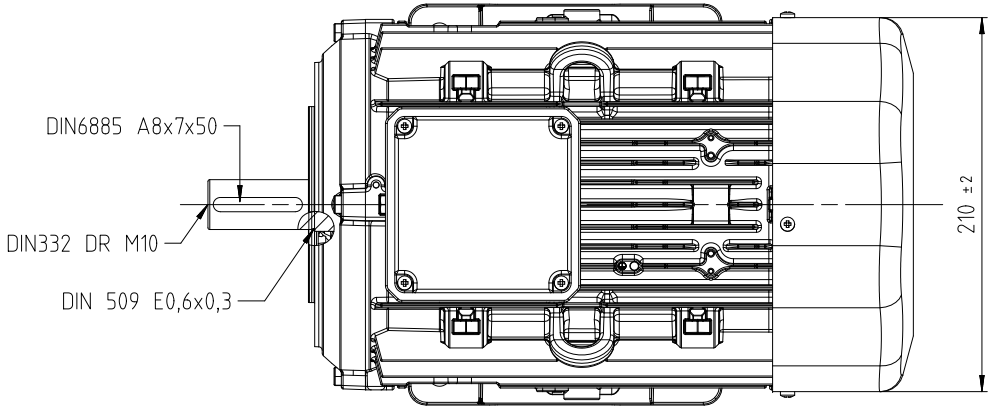

K11 NOT: Mıl salgısı DIN EN 50347 e göre uygun olmalıdır.
DIN EN 50347 için 6411107xx nolu resme bakınız.
Max salgı değeri için "normal" sutununa bakınız.

Dimension (incl. runout and flatness) of drive end side and feet are according to DIN EN 50347

K0 Kritik Ölçü / Critical Dimension

PARÇA TASARIM, MALZEME VE ÜRETİM PROSESİNDEKİ DEĞİŞİKLİKLERDEN ÖNCE ARÇELİK ONAY GEREKLİDİR. | ARÇELİK APPROVAL IS REQUIRED BEFORE DESIGN OR MATERIAL OR PROCESS CHANGES.

REV NO	DEĞİŞİKLİK	DEĞ KOD	YAYIN NO	REV.TARİHİ	İMZA
01	İlk yayım.	AA		12.05.2016	C.D.

MALZEME

	TARİH	12.05.2016	İMZA
	HAZIRLAYAN	CEM DOGAN	
	KONTROL	C.SIMSEK	
	KONTROL	I.DOKUMCU	
	ONAY	H.GEDİK	

arçelik

ÖLÇEK 1:2

DIS GORUNUS QH112 PC
OUTLOOK VIEW QH112 B34a

REFERANS RESİM NO

SAYFA 1 TAMAMI 1

GENEL TOLERANSLAR(VERİLENLER DIŞINDA) DIN 7168

UZUNLUK	>= 6mm	±0,1	30-120mm	±0,3	400-1000mm	±0,8
	6-30mm	±0,2	120-400mm	±0,5	1000-2000mm	±1,2
AÇI	>= 10mm	±1°	50-120mm	±20'	>= 400mm	±5'
	10-50mm	±30'	120-400mm	±10'		

RESİM NO
6521126xx