ELLE DEĞİŞİKLİK YAPMAYINIZ. / DO NOT HANDWORK

RESİM ÜZERİNDEN ÖLÇÜ ALMAYINIZ. / DO NOT SCALE

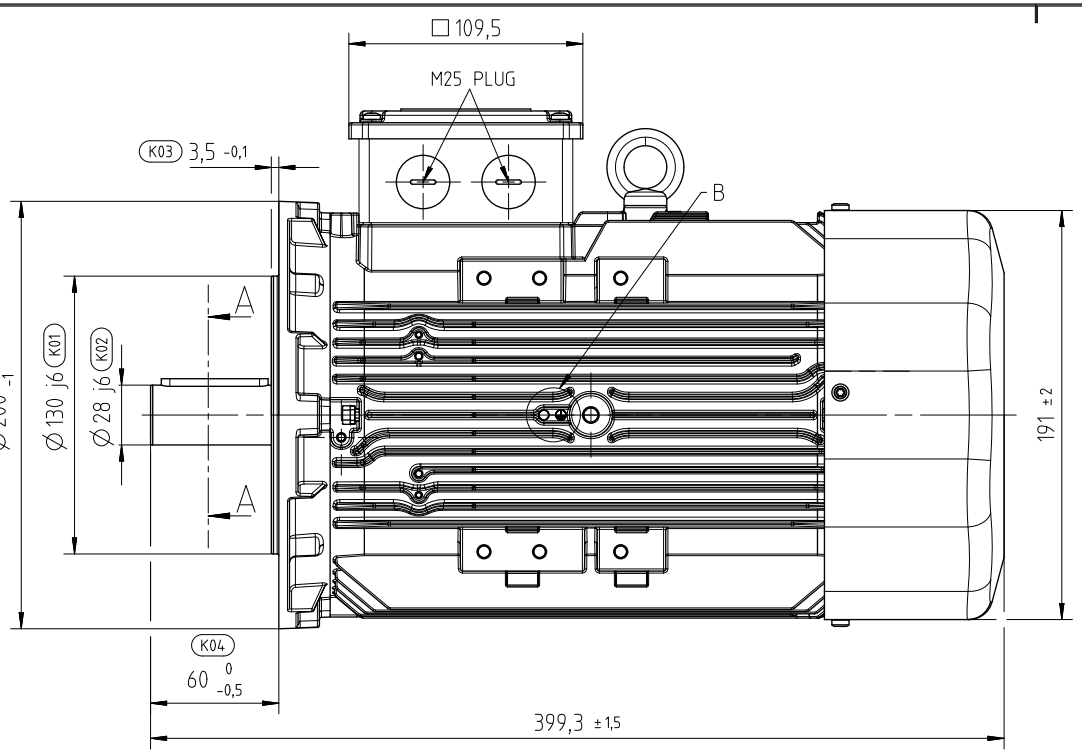

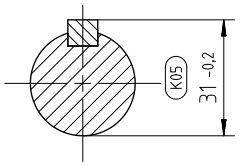

SECTION A-A

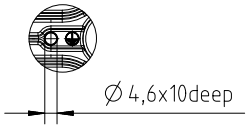

DETAIL B
(SCALE 1:2)

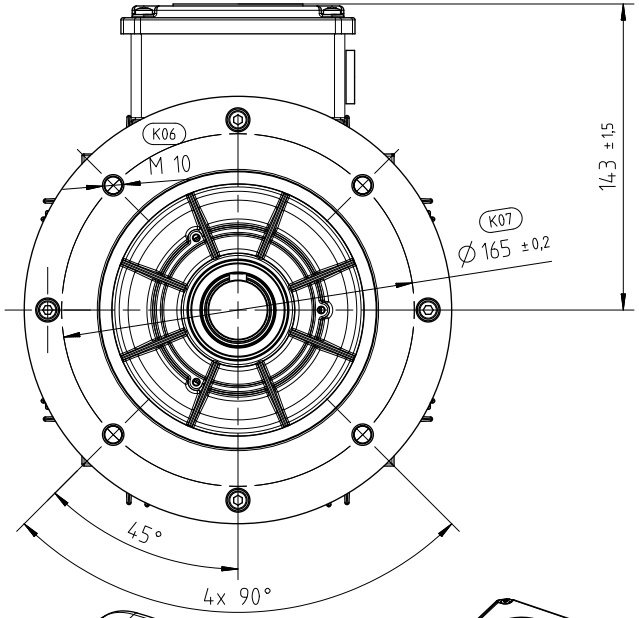

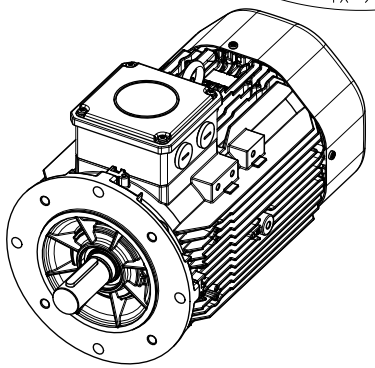

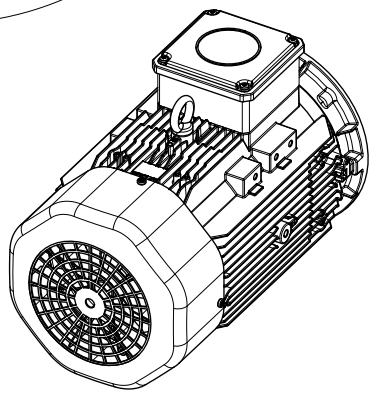

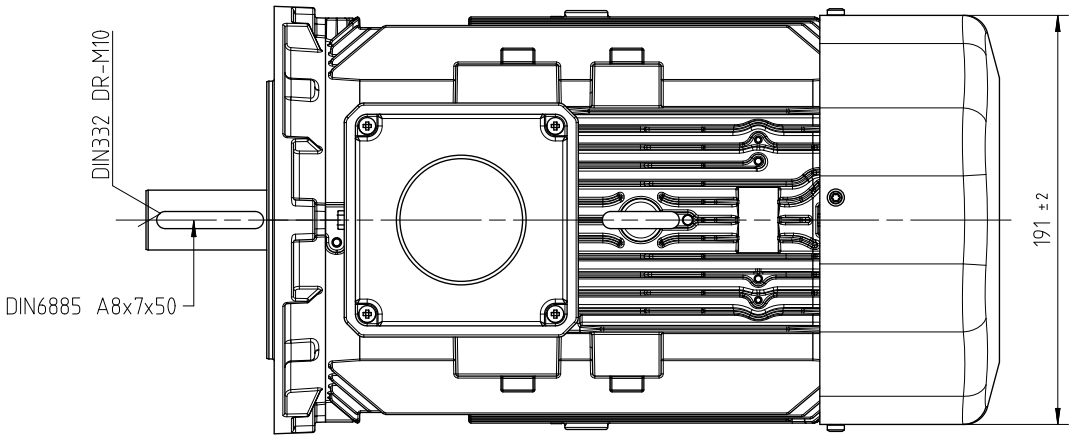

K08 NOT: Mil salgısı DIN EN 50347 e göre uygun olmalıdır.
DIN EN 50347 için 6411107xx nolu resme bakınız.
Max salgı değeri için "normal" sutununa bakınız.

K0 Kritik Ölçü/Critical Dimension

Dimension (incl. runout and flatness) of drive end side and feet are according to DIN EN 50347

PARÇA TASARIM, MALZEME VE ÜRETİM PROSESİNDEKİ DEĞİŞİKLİKLERDEN ÖNCE ARÇELİK ONAY GEREKLİDİR. | ARÇELİK APPROVAL IS REQUIRED BEFORE DESIGN OR MATERIAL OR PROCESS CHANGES.

REV NO		DEĞ KOD	YAYIN NO	REV.TARİHİ	İMZA
01	İlk yayım.	AA		11.05.2016	A.C.

MALZEME

TARİH	13.06.2017	İMZA
HAZIRLAYAN	A.CANDAN	
KONTROL	H.OTUNÇ	
KONTROL	C.FILIZ	
ONAY	B.T.ERTUGRUL	

arçelik

ÖLÇEK 1:3

DIS GORUNUS QHS112FB
OUTLOOK VIEW QHS112B14b

REFERANS RESİM NO

SAYFA 1 TAMAMI 1

GENEL TOLERANSLAR(VERİLENLER DIŞINDA) DIN 7168

UZUNLUK	>= 6mm	±0,1	30-120mm	±0,3	400-1000mm	±0,8
	6-30mm	±0,2	120-400mm	±0,5	1000-2000mm	±1,2
AÇI	>= 10mm	±1°	50-120mm	±20'	>= 400mm	±5'
	10-50mm	±30'	120-400mm	±10'		

RESİM NO
6521240xx