RESİM ÜZERİNDEN ÖLÇÜ ALMAYINIZ / DO NOT SCALE
CAD KONTROL
CAD İLE ÇİZİLMİŞTİR ELDE DEĞİŞTİRMEYİNİZ / CAD OUTPUT, DO NOT HANDWORK

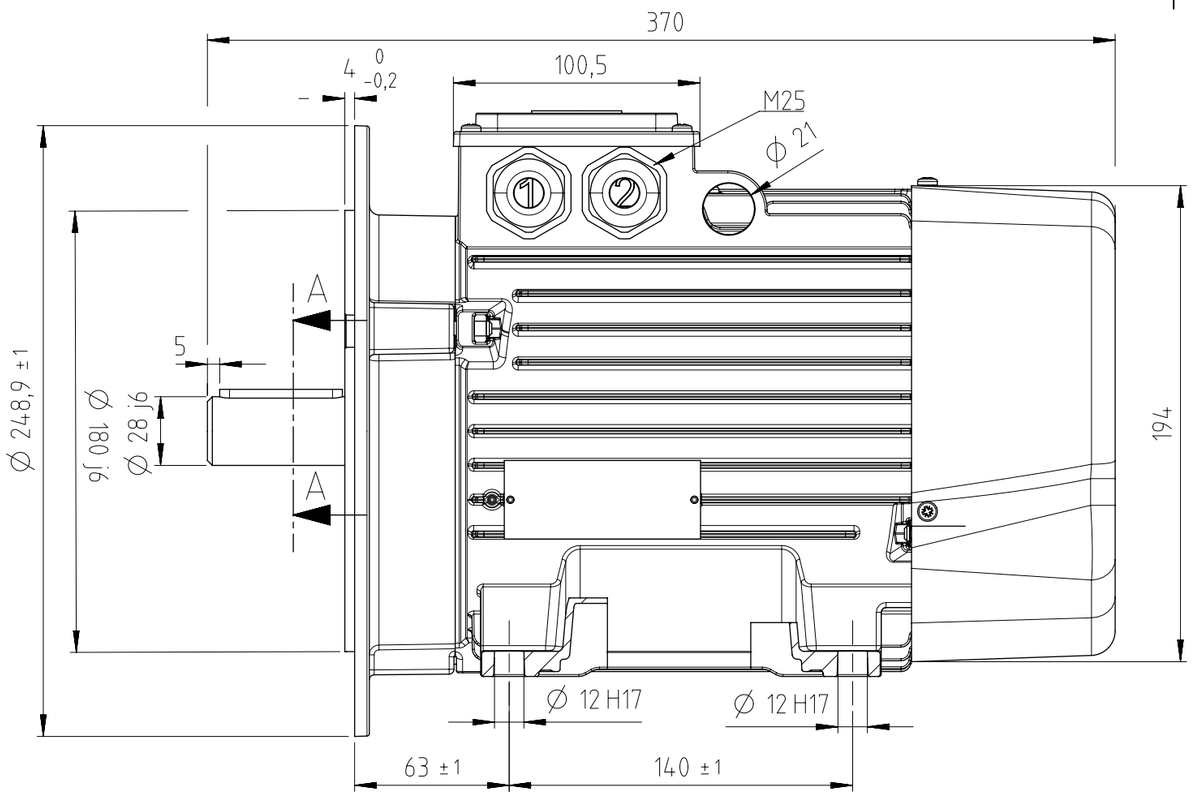


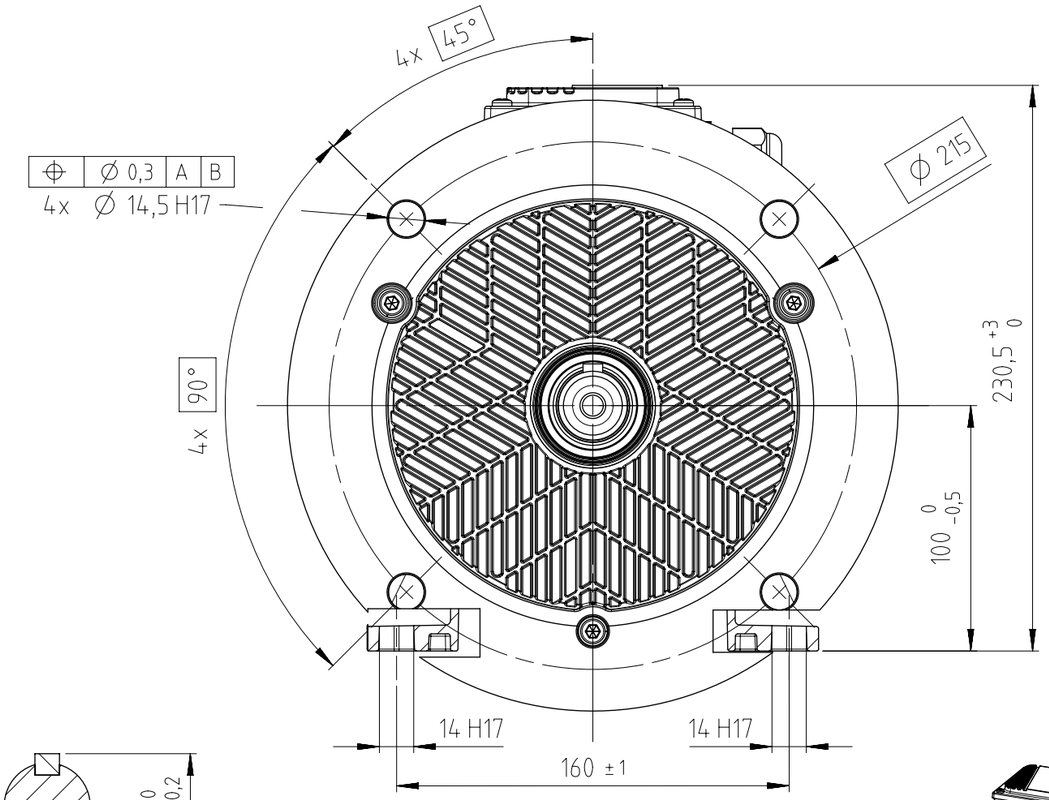


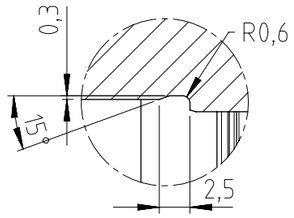


DETAY B
ÖLÇEK 2:1

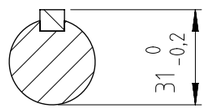


KESİT A-A
ÖLÇEK 1:2

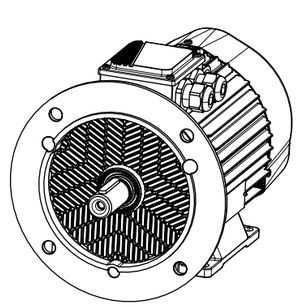

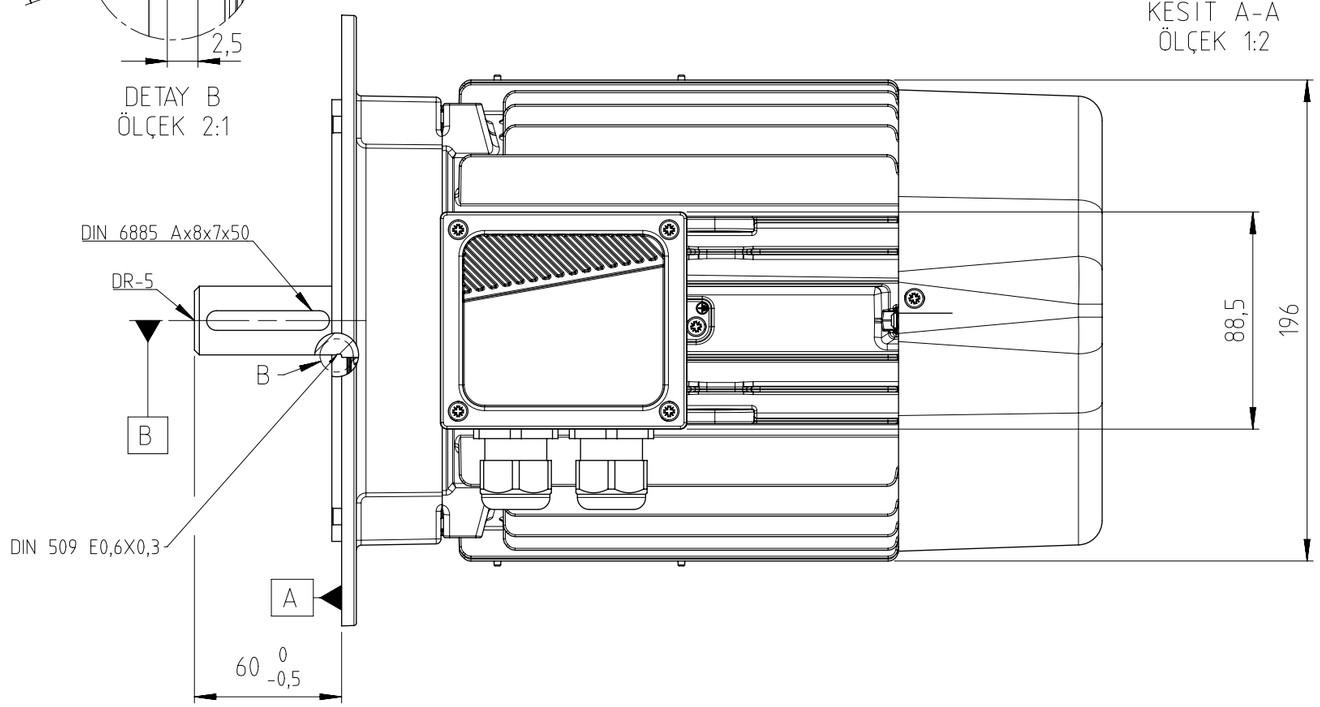


Dimensions and tolerances (incl. runout and flatness) of drive-end side and feet are according to EN 50347

| | |
|---|---|
| PARÇA/KOMPONENT VE BUNLARI OLUŞTURAN HAMMADDE, BOYA, KAPLAMA VS KL-00093 ARÇELİK KİMYASAL UYGUNLUK ŞARTNAMESİ'NE UYGUN OLMALIDIR. | RAW MATERIAL, INCLUDING ALL THE ADDITIVES, PAINT, COATINGS ETC OF THE PART/COMPONENT SHALL CONFORM TO ARCELIK PROCEDURE, KL-00093 CHEMICAL COMPLIANCE SPECIFICATIONS. |
| TASARIM, MALZEME VE ÜRETİM PROSESİNDEKİ DEĞİŞİKLİKLERDEN ÖNCE ONAY GEREKLİDİR. | APPROVAL IS REQUIRED BEFORE DESIGN OR MATERIAL OR PROCESS CHANGES. |

| REV NO | DEĞİŞİKLİK | DEĞ KOD | YAYIN NO | REV.TARİH | İMZA |
|---|---|---|---|---|---|
| 1 | Yeni yayınlandı | AA | CR* | 01.02.2021 | D.H. |

MALZEME

| | | | |
|---|---|---|---|
| TARİH | 01.02.2021 | İMZA | |
| HAZIRLAYAN | Doğan HACIDARICIOĞLU | | |
| KONTROL | Ozan DELİMAZI | | |
| KONTROL | Burçak ASLAN | | |
| ONAY | BT ERTUĞRUL | | |

WAT MOTOR
SANAYİ VE TİCARET A.Ş.

ÖLÇEK 1:2

DIS GORUNUS QN 100 PA UZUN GOVDE AYAKLI

REFERANS RESİM NO

SAYFA / TAMAMI 1/1 A3

GENEL TOLERANSLAR(VERİLENLER DIŞINDA) ISO 8062-3

| ÖLÇÜ TOLERANSLARI DCTG-7 | | | | | |
|---|---|---|---|---|---|
| >= 10 | ±0,75 | 40-63 | ±1 | 250-400 | ±1,6 |
| 10-16 | ±0,8 | 63-100 | ±1,1 | 400-630 | ±1,8 |
| 16-25 | ±0,85 | 100-160 | ±1,25 | 630-1000 | ±2 |
| 25-40 | ±0,9 | 160-250 | ±1,4 | | |

Verilmeyen düzlemsellik, dairesellik, paralellik, diklik simetriklik ve eşeksenlilik için ISO 8062-3 GCTG-4 geçerlidir.

RESİM NO
6722311xx

Oblong işareti, istatistiksel proses kontrolü yapılacak ölçüleri tarifler
Oblong sign is used for definig statistical process control dimensions

K sembolü kalite kontrol ölçüleridir.
K symbol is used for Quality Control dimensions.