ELLE DEĞİŞİKLİK YAPMAYINIZ. / DON NOT HANDWORK

RESİM ÜZERİNDEN ÖLÇÜ ALMAYINIZ. / DO NOT SCALE

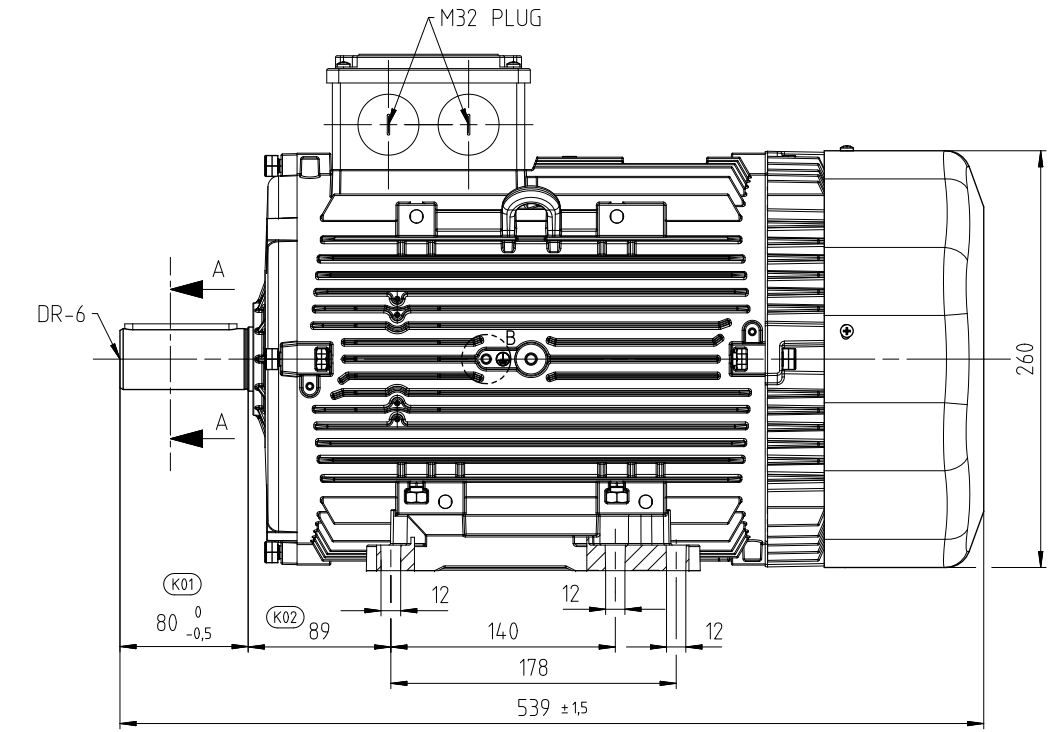


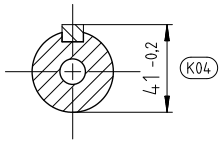


SECTION A-A

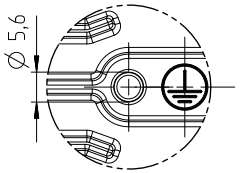


DETAIL B
SCALE 1:1

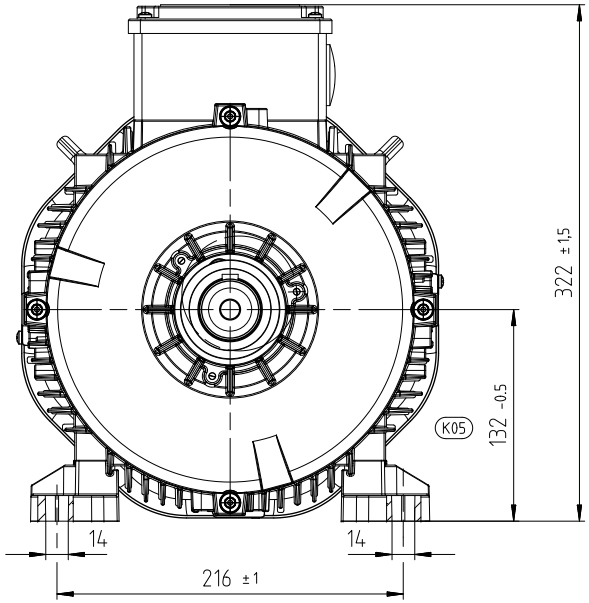


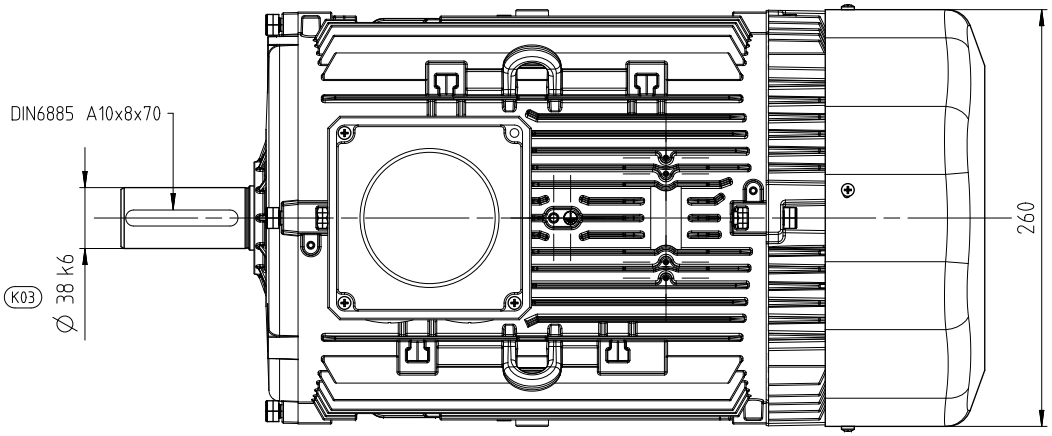


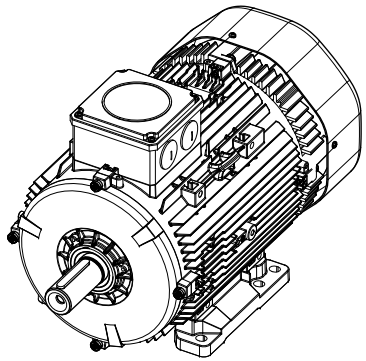

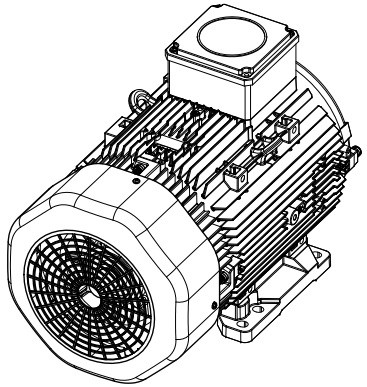

K07 NOT: Mil salgısı DIN EN 50347 e göre uygun olmalıdır.
DIN EN 50347 için 6411107xx nolu resme bakınız.
Max salgı değeri için "normal" sutununa bakınız.

K0 Kritik Ölçü/Critical Dimension

Dimension (incl. runout and flatness) of drive end side and feet are according to DIN EN 50347

PARÇA TASARIM, MALZEME VE ÜRETİM PROSESİNDEKİ DEĞİŞİKLİKLERDEN ÖNCE ARÇELİK ONAY GEREKLİDİR. | ARÇELİK APPROVAL IS REQUIRED BEFORE DESIGN OR MATERIAL OR PROCESS CHANGES.

| REV NO | DEĞİŞİKLİK | DEĞ KOD | YAYIN NO | REV.TARİHİ | İMZA |
|---|---|---|---|---|---|
| 01 | İlk yayım. | AA | | 11.07.2018 | C.D. |

MALZEME

| | | | |
|---|---|---|---|
| TARİH | 11.07.2018 | İMZA | |
| HAZIRLAYAN | Cem DOĞAN | | |
| KONTROL | İpek DÖKÜMCÜ | | |
| KONTROL | Coşkun FİLİZ | | |
| ONAY | B.T.ERTUGRUL | | |

arçelik

ÖLÇEK 1:2

DIS GORUNUS QH132 B3 (DERIN KAPAK)
OUTLOOK VIEW QH132 B3 (DEEP COVER)

REFERANS RESİM NO

SAYFA 1 TAMAMI 1

GENEL TOLERANSLAR(VERİLENLER DIŞINDA) DIN 7168

| | | | | | | |
|---|---|---|---|---|---|---|
| UZUNLUK | >= 6mm | ±0,1 | 30-120mm | ±0,3 | 400-1000mm | ±0,8 |
| | 6-30mm | ±0,2 | 120-400mm | ±0,5 | 1000-2000mm | ±1,2 |
| AÇI | >= 10mm | ±1° | 50-120mm | ±20' | >= 400mm | ±5' |
| | 10-50mm | ±30' | 120-400mm | ±10' | | |

RESİM NO
6521152xx