RESİM ÜZERİNDEN ÖLÇÜ ALMAYINIZ / DO NOT SCALE
CAD KONTROL
CAD İLE ÇİZİLMİŞTİR ELDE DEĞİŞTİRMEYİNİZ / CAD OUTPUT, DO NOT HANDWORK

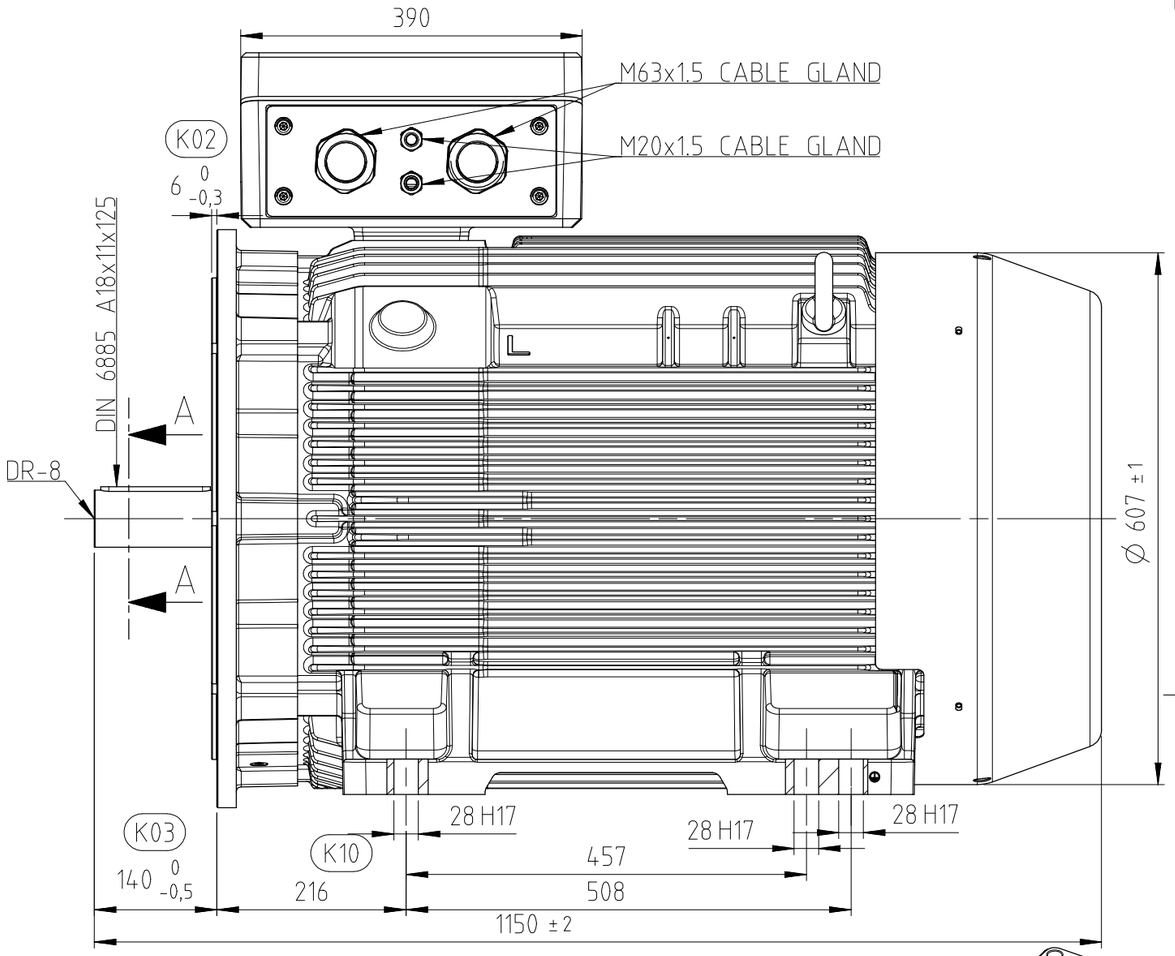

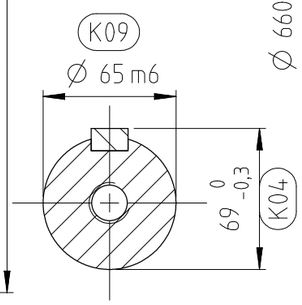

KESİT A-A
ÖLÇEK 1:3

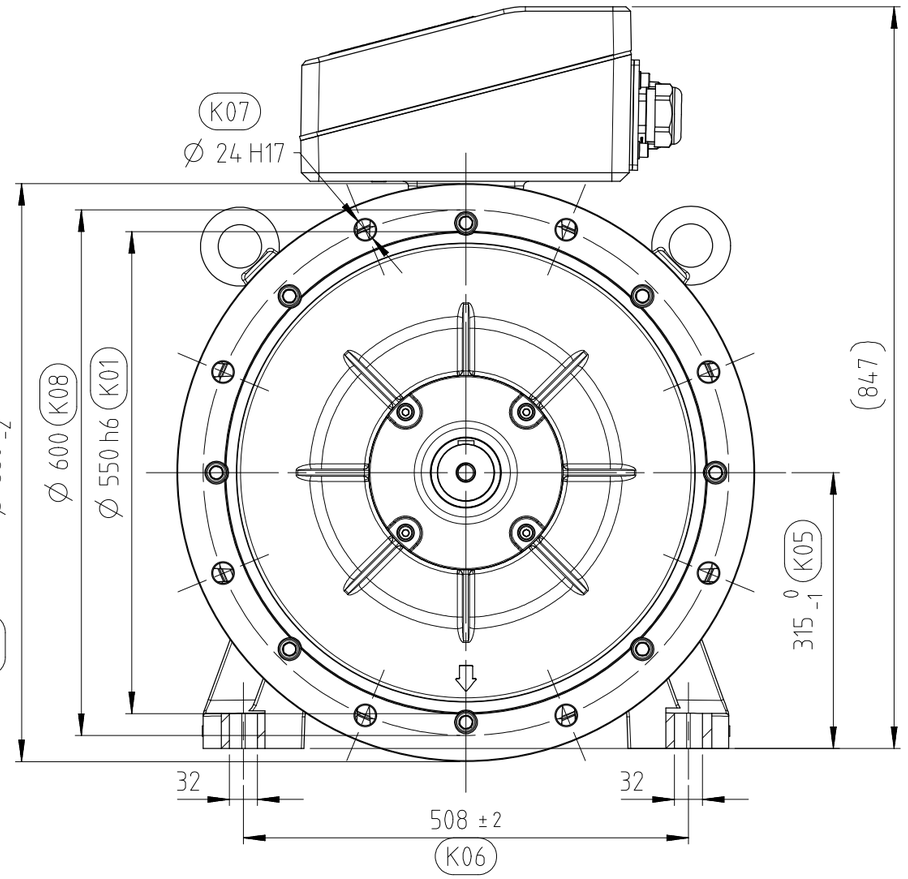

NOT : Mil salgısı DIN EN 50347'ye uygun olmalıdır.
DIN EN 50347 için 6411107xx nolu resme bakınız.
Max salgı değeri için "normal" sütununa bakınız

K11

Dimension (incl. runout and flatness) of drive end side feet are according to DIN EN 50347

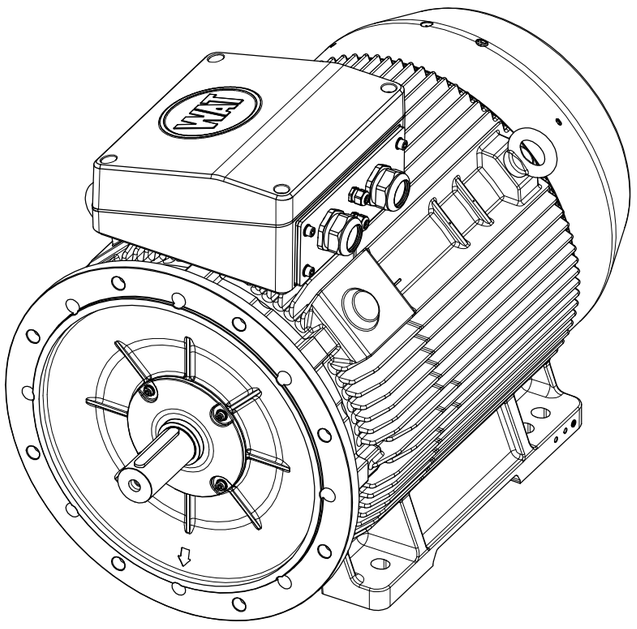

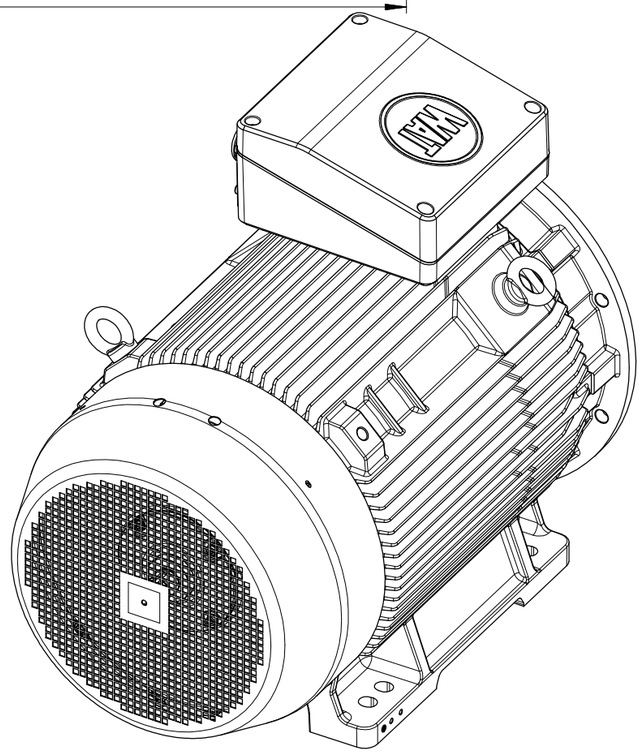

PARÇA/KOMPONENT VE BUNLARI OLUŞTURAN HAMMADDE, BOYA, KAPLAMA VS KL-00093 ARÇELİK KİMYASAL UYGUNLUK ŞARTNAMESİ'NE UYGUN OLMALIDIR.			RAW MATERIAL, INCLUDING ALL THE ADDITIVES, PAINT, COATINGS ETC OF THE PART/COMPONENT SHALL CONFORM TO ARCELIK PROCEDURE, KL-00093 CHEMICAL COMPLIANCE SPECIFICATIONS.		
TASARIM, MALZEME VE ÜRETİM PROSESİNDEKİ DEĞİŞİKLİKLERDEN ÖNCE ONAY GEREKLİDİR.			APPROVAL IS REQUIRED BEFORE DESIGN OR MATERIAL OR PROCESS CHANGES.		
2	Tk üst pozisyona göre cad model güncellendi.	AB	CR*161895	14.12.2022	G.E.
1	Yeni yayınlandı	AA	CR*131422	14.11.2020	L.D.
REV NO	DEĞİŞİKLİK	DEĞ KOD	YAYIN NO	REV.TARİH	İMZA

MALZEME

TARİH	14.11.2020	İMZA	
HAZIRLAYAN	L.DERE		
KONTROL			
KONTROL	K. YILDIZ		
ONAY	B.T. ERTUGRUL		

WAT MOTOR
SANAYİ VE TİCARET A.Ş.

ÖLÇEK 1:1

DIS GORUNUS QHG 315L-2 B35 KI TK-T

OUTLOOK VIEW QHG 315L-2 B35 KI TK-T

REFERANS RESİM NO

SAYFA / TAMAMI 1/1 A3

RESİM NO

6441206xx

GENEL TOLERANSLAR(VERİLENLER DIŞINDA) ISO 2768-m

UZUNLUK	>= 6mm	±0,1	30-120mm	±0,3	400-1000mm	±0,8	
	6-30mm	±0,2	120-400mm	±0,5	1000-2000mm	±1,2	
AÇI	>= 10mm	±1°	50-120mm	±20'	>= 400mm	±5'	
	10-50mm	±30'	120-400mm	±10'			

Oblong işareti, istatistiksel proses kontrolü yapılacak ölçüleri tarifler
Oblong sign is used for definig statistical process control dimensions

K sembolü kalite kontrol ölçüleridir.
K symbol is used for Quality Control dimensions.