CAD İLE ÇİZİLMİŞTİR ELDE DEĞİŞTİRMEYİNİZ / CAD OUTPUT, DO NOT HANDWORK
CAD KONTROL
RESİM ÜZERİNDEN ÖLÇÜ ALMAYINIZ / DO NOT SCALE

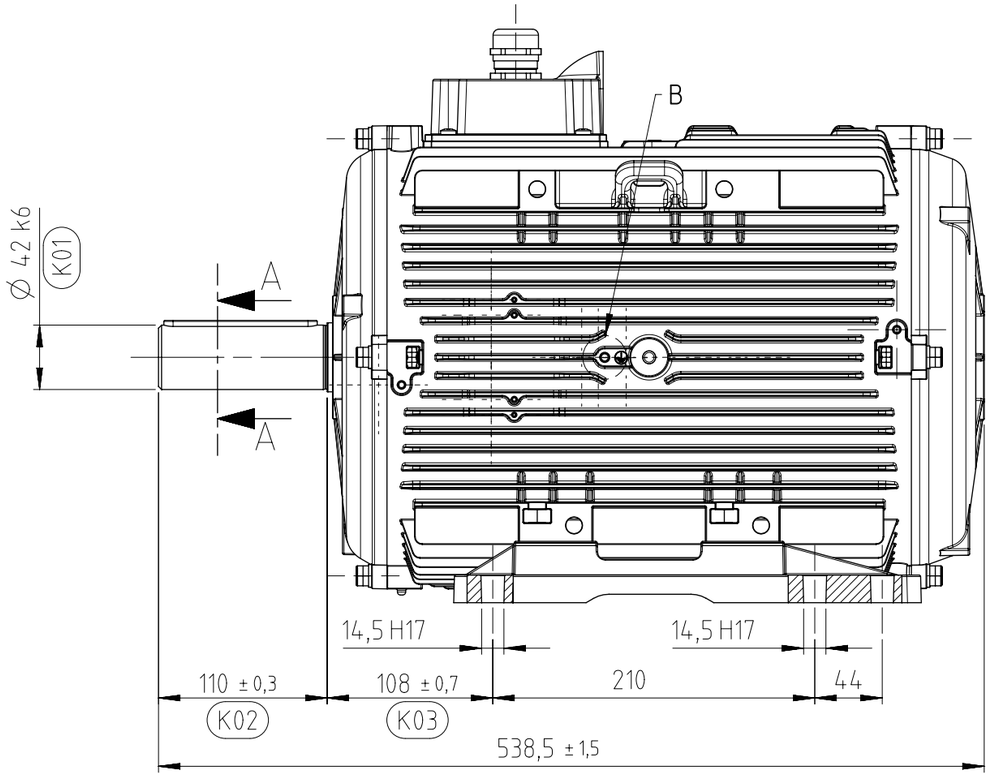

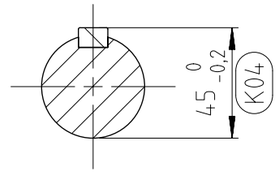

KESİT A-A
ÖLÇEK 2:5

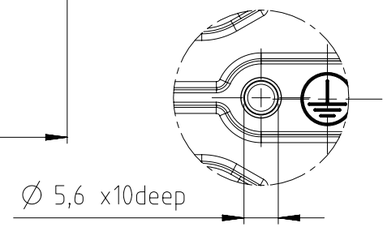

DETAY B
ÖLÇEK 1:1

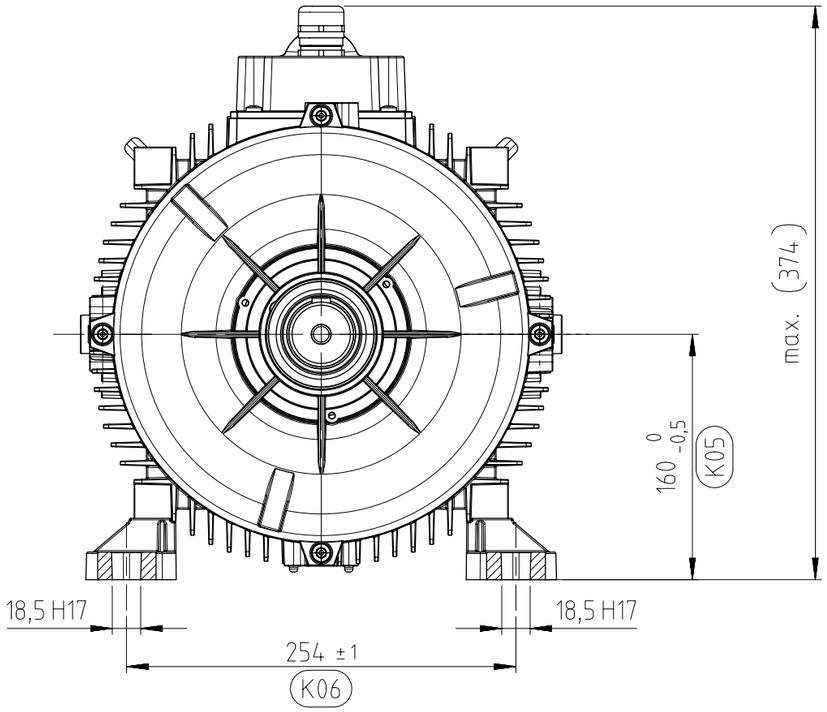

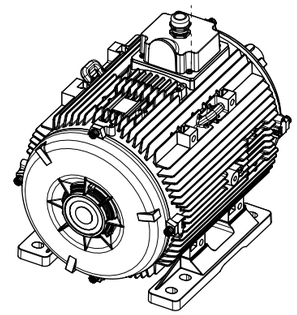

ÖLÇEK 1:10

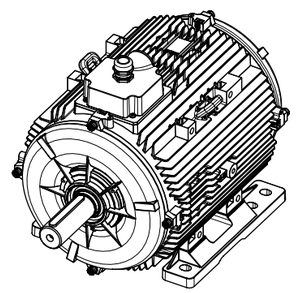

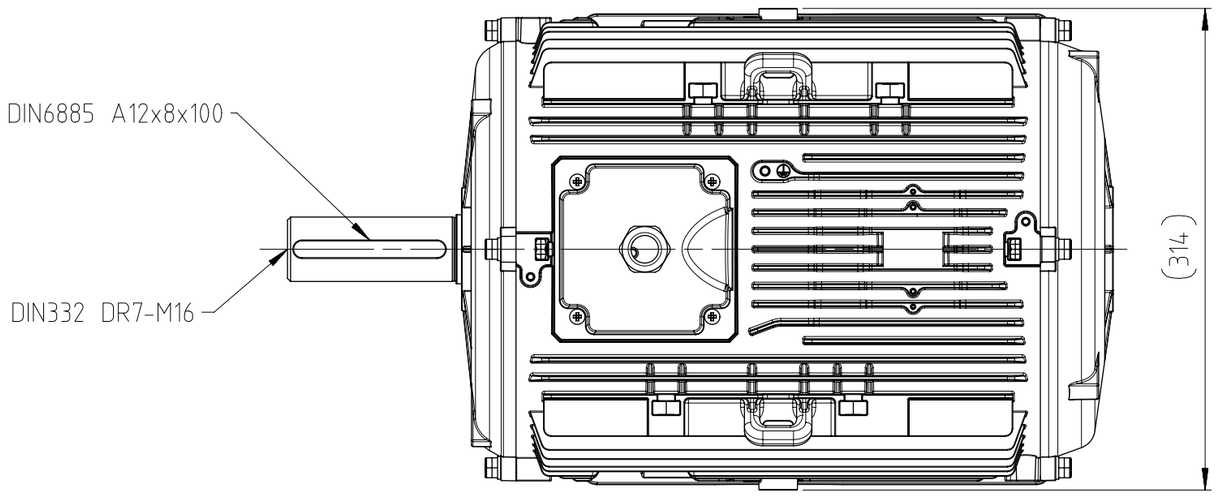

K07 NOT: Mıl salgısı DIN EN 50347 e göre uygun olmalıdır.
DIN EN 50347 için 6411107xx nolu resme bakınız.
Max salgı değeri için "normal" sutununa bakınız.

Dimension (incl. runout and flatness) of drive end side and feet are according to DIN EN 50347

PARÇA/KOMPONENT VE BUNLARI OLUŞTURAN HAMMADDE, BOYA KAPLAMA VS KL-00093 ARÇELİK KİMYASAL UYGUNLUK ŞARTNAMESİ'NE UYGUN OLMALIDIR.	RAW MATERIAL, INCLUDING ALL THE ADDITIVES, PAINT, COATINGS ETC OF THE PART/COMPONENT SHALL CONFORM TO ARCELIK PROCEDURE, KL-00093 CHEMICAL COMPLIANCE SPECIFICATIONS.		
TASARIM, MALZEME VE ÜRETİM PROSESİNDEKİ DEĞİŞİKLİKLERDEN ÖNCE ONAY GEREKLİDİR.	APPROVAL IS REQUIRED BEFORE DESIGN OR MATERIAL OR PROCESS CHANGES.		

REV NO	DEĞİŞİKLİK	DEĞ KOD	YAYIN NO	REV.TARİHİ	İMZA
4	Değişiklik yok, resim güncellendi.	AD	CR-**	12.01.2021	E.S.
3	06 ve 07 numaralı varyantlar eklendi.	AC	CR-125110	14.03.2020	C.Ö.

MALZEME

TARİH	24.12.2019	İMZA
HAZIRLAYAN	E.SAYAR	
KONTROL	K.YILDIZ	
KONTROL	C.FILIZ	
ONAY	B.T.ERTUGRUL	

WAT MOTOR
SANAYİ VE TİCARET A.Ş.

ÖLÇEK 1:4

DIS GORUNUS S2H160 DTM

REFERANS RESİM NO

SAYFA / TAMAMI 1/1 A3

RESİM NO 6521332xx

GENEL TOLERANSLAR(VERİLENLER DIŞINDA) ISO 2768-m

UZUNLUK	>= 6mm	±0,1	30-120mm	±0,3	400-1000mm	±0,8
	6-30mm	±0,2	120-400mm	±0,5	1000-2000mm	±1,2
AÇI	>= 10mm	±1°	50-120mm	±20'	>= 400mm	±5'
	10-50mm	±30'	120-400mm	±10'		

Oblong işareti, istatistiksel proses kontrolü yapılacak ölçüleri tarifler
Oblong sign is used for definig statistical process control dimensions

K sembolü kalite kontrol ölçüleridir.
K symbol is used for Quality Control dimensions.