CAD İLE ÇİZİLMİŞTİR ELDE DEĞİŞTİRMEYİNİZ / CAD OUTPUT,DO NOT HANDWORK
CAD KONTROL
RESİM ÜZERİNDEN ÖLÇÜ ALMAYINIZ / DO NOT SCALE

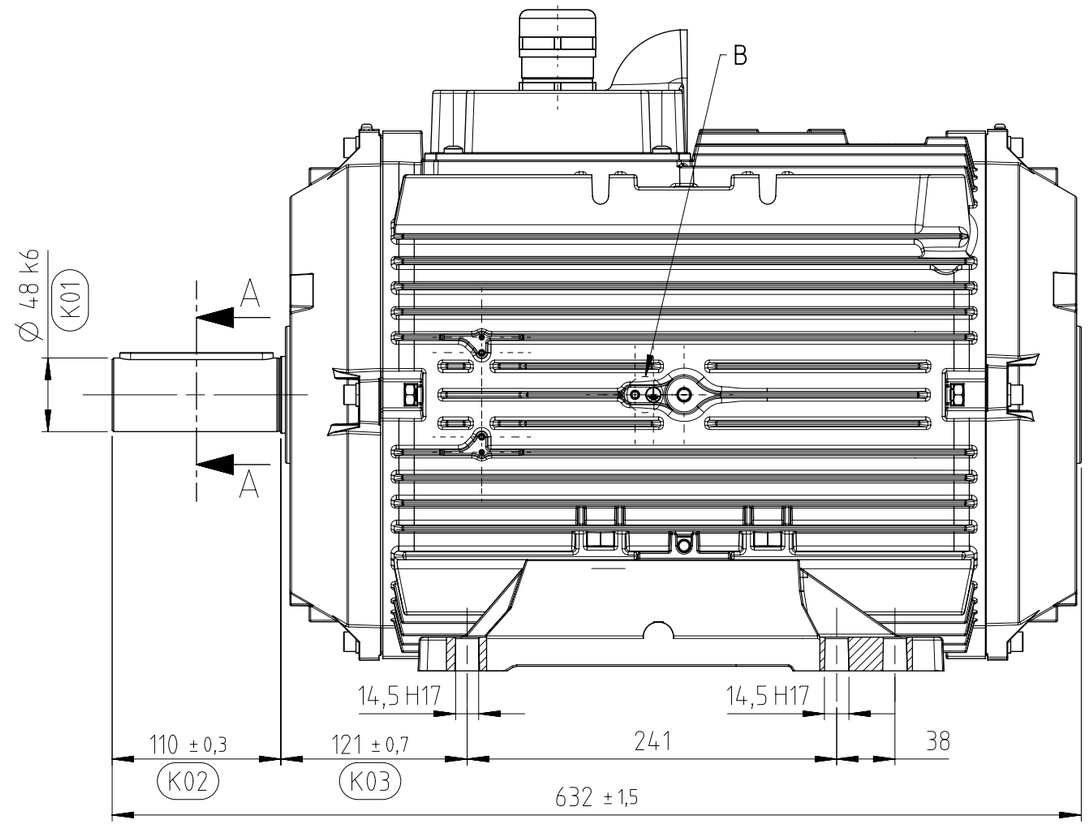


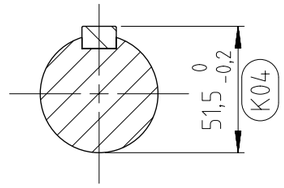


KESİT A-A
ÖLÇEK 2:5

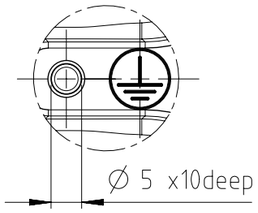


DETAY B
ÖLÇEK 1:1

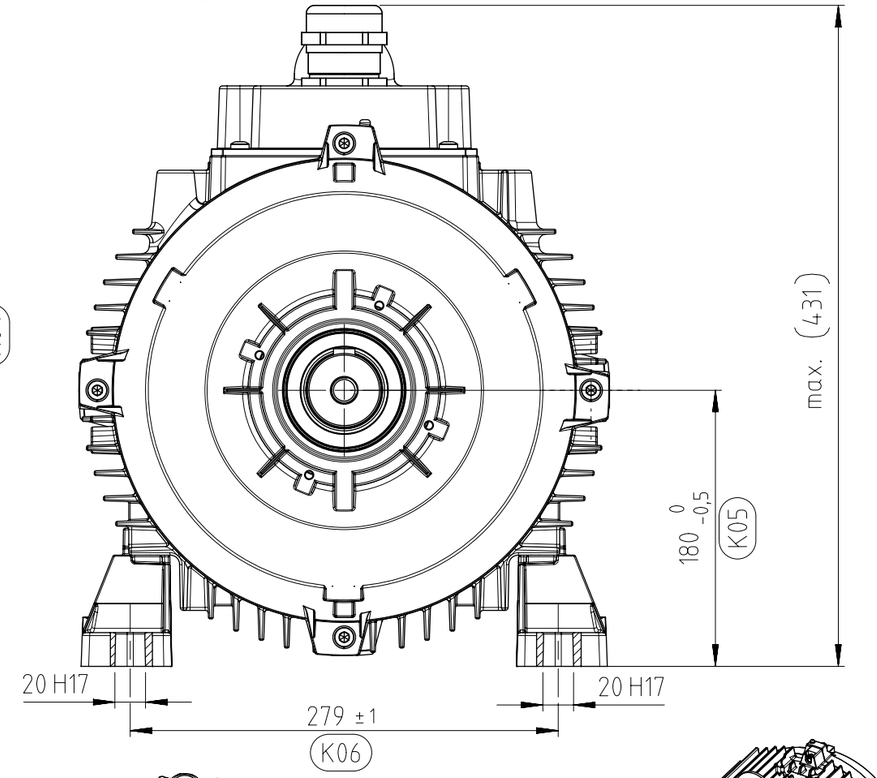


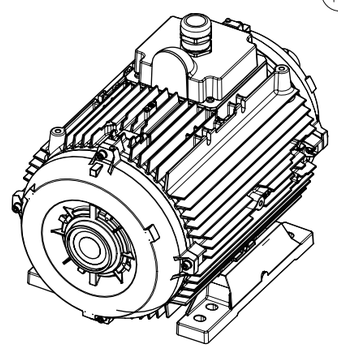

ÖLÇEK 1:10

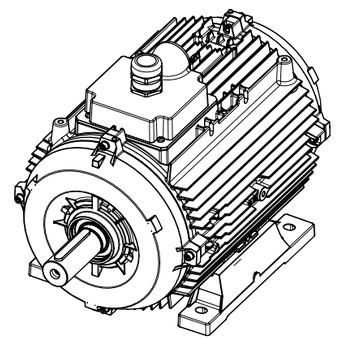

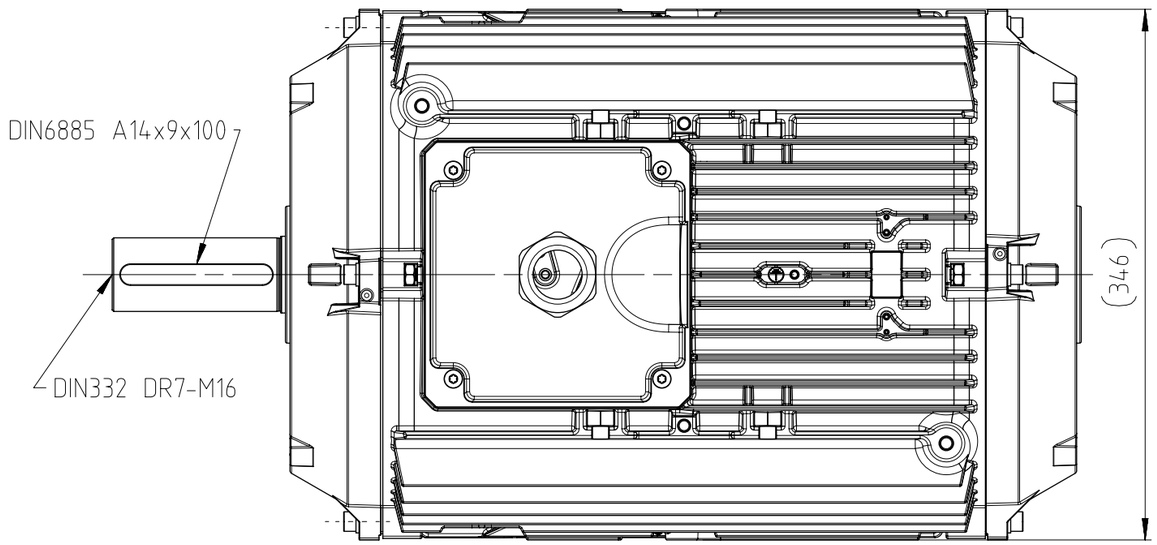


K07 NOT: Mıl salgısı DIN EN 50347 e göre uygun olmalıdır.
DIN EN 50347 için 6411107xx nolu resme bakınız.
Max salgı değeri için "normal" sutununa bakınız.

Dimension (incl. runout and flatness) of drive end side and feet are according to DIN EN 50347

| | | | | | |
|---|---|---|---|---|---|
| PARÇA/KOMPONENT VE BUNLARI OLUŞTURAN HAMMADDE, BOYA, KAPLAMA VS KL-00093 ARÇELİK KİMYASAL UYGUNLUK ŞARTNAMESİ'NE UYGUN OLMALIDIR. | RAW MATERIAL, INCLUDING ALL THE ADDITIVES, PAINT, COATINGS ETC OF THE PART/COMPONENT SHALL CONFORM TO ARCELIK PROCEDURE, KL-00093 CHEMICAL COMPLIANCE SPECIFICATIONS. | | | | |
| TASARIM, MALZEME VE ÜRETİM PROSESİNDEKİ DEĞİŞİKLİKLERDEN ÖNCE ONAY GEREKLİDİR. | APPROVAL IS REQUIRED BEFORE DESIGN OR MATERIAL OR PROCESS CHANGES. | | | | |
| 3 | Montaj, resim güncellenmesi, değişiklik yok | AC | CR-** | 12.01.2021 | E.S. |
| 2 | Gr. 03-04 yayınlandı. | AB | CR-125644 | 18.03.2020 | Can |
| REV NO | DEĞİŞİKLİK | DEĞ KOD | YAYIN NO | REV.TARİHİ | İMZA |

MALZEME

| | | | |
|---|---|---|---|
| TARİH | 31.12.2019 | İMZA | |
| HAZIRLAYAN | E.SAYAR | | |
| KONTROL | K.YILDIZ | | |
| KONTROL | C.FILIZ | | |
| ONAY | B.T.ERTUGRUL | | |

WAT MOTOR
SANAYİ VE TİCARET A.Ş.

ÖLÇEK 1:4

# DIS GORUNUS QH180 DTM

REFERANS RESİM NO

SAYFA / TAMAMI 1/1 A3

RESİM NO 6521333xx

GENEL TOLERANSLAR(VERİLENLER DIŞINDA) ISO 2768-m

| | | | | | | |
|---|---|---|---|---|---|---|
| UZUNLUK | >= 6mm | ±0,1 | 30-120mm | ±0,3 | 400-1000mm | ±0,8 |
| | 6-30mm | ±0,2 | 120-400mm | ±0,5 | 1000-2000mm | ±1,2 |
| AÇI | >= 10mm | ±1° | 50-120mm | ±20' | >= 400mm | ±5' |
| | 10-50mm | ±30' | 120-400mm | ±10' | | |

Oblong işareti, istatistiksel proses kontrolü yapılacak ölçüleri tarifler
Oblong sign is used for definig statistical process control dimensions

K sembolü kalite kontrol ölçüleridir.
K symbol is used for Quality Control dimensions.