RESİM ÜZERİNDEN ÖLÇÜ ALMAYINIZ / DO NOT SCALE
CAD KONTROL
CAD İLE ÇİZİLMİŞTİR ELDE DEĞİŞTİRMEYİNİZ / CAD OUTPUT, DO NOT HANDWORK

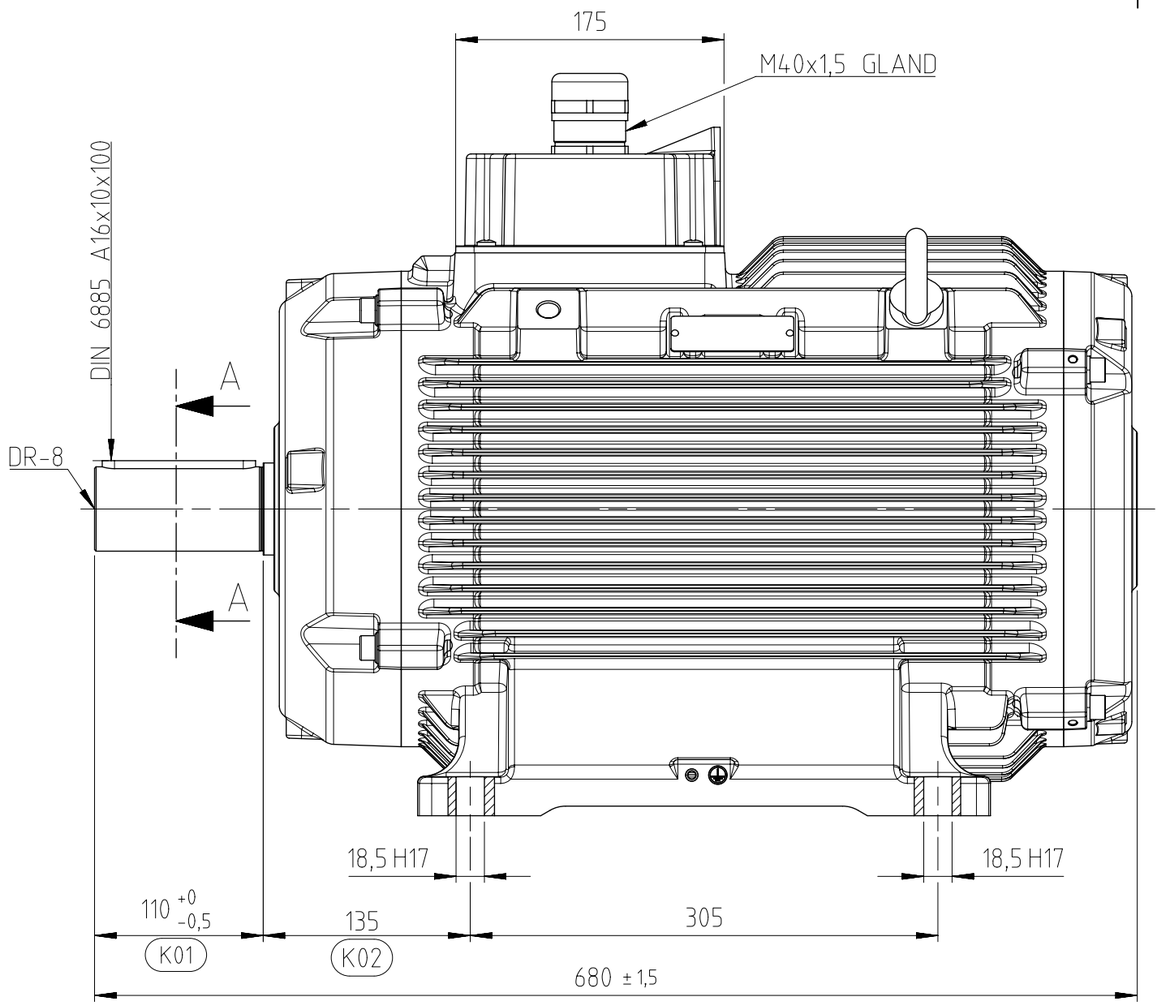

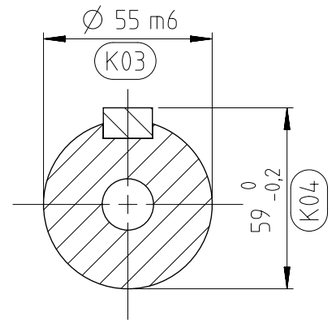

KESİT A-A
ÖLÇEK 1:2

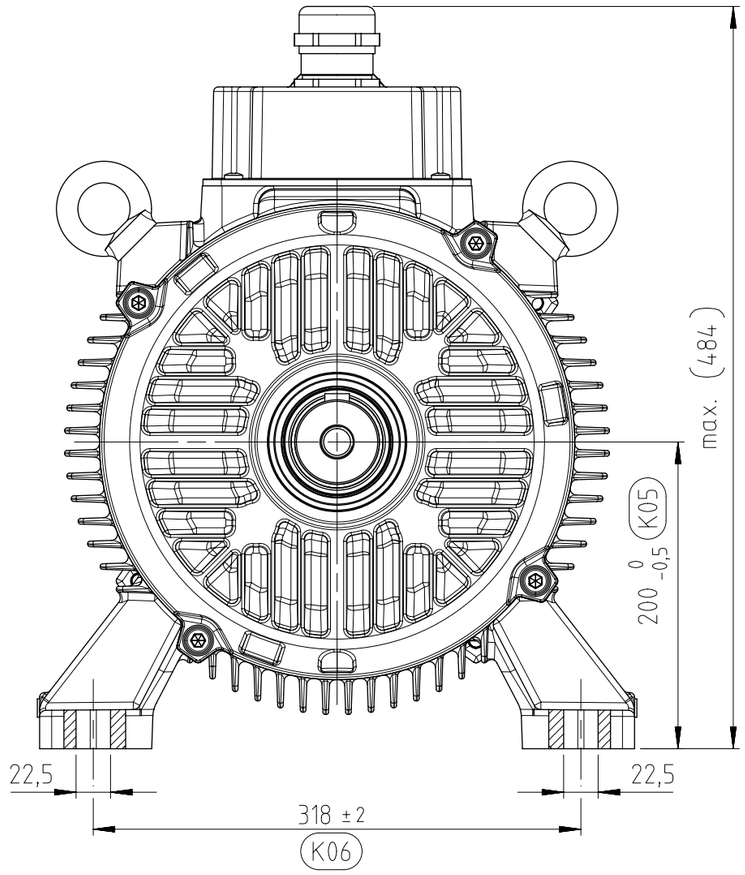

NOT : Mil salgısı DIN EN 50347'ye uygun olmalıdır.
DIN EN 50347 için 6411107xx nolu resme bakınız.
Max salgı değeri için "normal" sütununa bakınız

K07

Dimension (incl. runout and flatness) of drive end side feet are according to DIN EN 50347

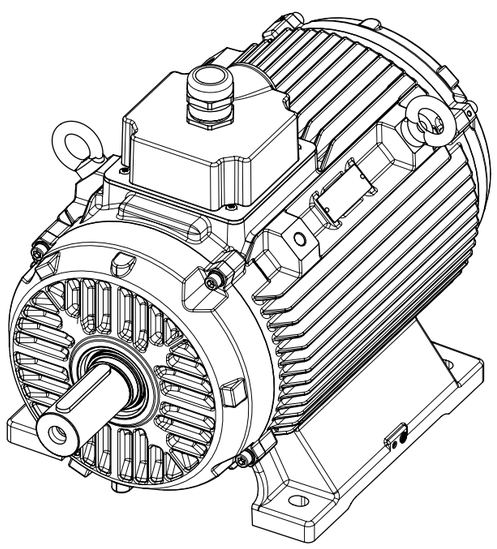

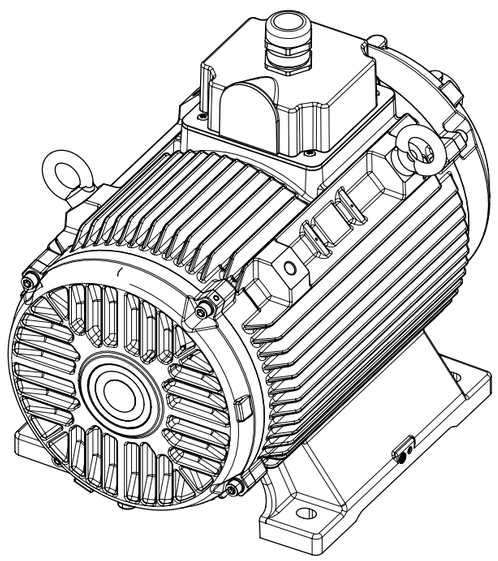

PARÇA/KOMPONENT VE BUNLARI OLUŞTURAN HAMMADDE, BOYA, KAPLAMA VS KL-00093 ARÇELİK KİMYASAL UYGUNLUK ŞARTNAMESİ'NE UYGUN OLMALIDIR.	RAW MATERIAL, INCLUDING ALL THE ADDITIVES, PAINT, COATINGS ETC OF THE PART/COMPONENT SHALL CONFORM TO ARCELIK PROCEDURE, KL-00093 CHEMICAL COMPLIANCE SPECIFICATIONS.
TASARIM, MALZEME VE ÜRETİM PROSESİNDEKİ DEĞİŞİKLİKLERDEN ÖNCE ONAY GEREKLİDİR.	APPROVAL IS REQUIRED BEFORE DESIGN OR MATERIAL OR PROCESS CHANGES.

REV NO	DEĞİŞİKLİK	DEĞ KOD	YAYIN NO	REV.TARİHİ	İMZA
1	Yeni yayınlandı	AA	CR*	09.03.2022	E.S.

MALZEME

	TARİH	09.03.2022	İMZA
	HAZIRLAYAN	E.SAYAR	
	KONTROL	E.SAYAR	
	KONTROL	M.A.CALDUK	
	ONAY	B.T.ERTUGRUL	

WAT MOTOR
SANAYİ VE TİCARET A.Ş.

ÖLÇEK 1:1

DIS GORUNUS S3HG200 B3

OUTLOOK VIEW S3HG200 B3

REFERANS RESİM NO

SAYFA / TAMAMI 1/1 A3

GENEL TOLERANSLAR(VERİLENLER DIŞINDA) ISO 2768-m

UZUNLUK	>= 6mm	±0,1	30-120mm	±0,3	400-1000mm	±0,8
	6-30mm	±0,2	120-400mm	±0,5	1000-2000mm	±1,2
AÇI	>= 10mm	±1°	50-120mm	±20'	>= 400mm	±5'
	10-50mm	±30'	120-400mm	±10'		

RESİM NO
6521926xx

Oblong işareti, istatistiksel proses kontrolü yapılacak ölçüleri tarifler
Oblong sign is used for definig statistical process control dimensions

(K) K sembolü kalite kontrol ölçüleridir.
K symbol is used for Quality Control dimensions.